Izaro 80-100 CLI-CLD C/V

Notice d'Instructions

LACUNZA®

LACUNZA vous félicite pour votre achat.
Certifié conforme à la Norme ISO 9001, LACUNZA garantit la qualité de ses appareils et s'engage à répondre aux besoins de ses clients.
Sûre de son savoir-faire basé sur plus de 50 ans d'expérience, Lacunza utilise des technologies de pointe dans le design et la fabrication de toute sa gamme d'appareils. Ce document vous aidera à installer votre appareil dans les meilleures conditions pour votre confort et votre sécurité.

TABLE DES MATIÈRES

1. PRÉSENTATION DE L'APPAREIL 3
1.1. Caractéristiques générales 3
1.2. Distances de sécurité 8
2. INSTRUCTIONS POUR L'INSTALLATEUR 9
2.1. Avertissement pour l'installateur 9
2.2. Le local d'installation 9
2.2.1. Ventilation du local 9
2.2.2. Emplacement de l'appareil 10
2.3. Montage de l'appareil 10
2.3.1. Sol 10
2.3.2. Contrôles préalables à la mise en route 10
2.3.3. Réglage en hauteur et mise à niveau 11
2.3.4. Revêtement 11
2.3.5. Branchement au conduit de fumée 12
2.3.6. Préparation de la prise d'air extérieur 12
2.3.7. Conduction de l'air vers d'autres pièces 13
2.3.8. Options d'installation par rapport à l'arrivée d'air pour combustion et la sortie d'air chaud 14
2.3.9. Cadre extérieur. Retrait et montage 16
2.3.10. Branchement turbine et sonde au régulateur d'air automatique (seulement modèles C/V) 17
2.4. Le conduit de fumée 20
2.4.1. Caractéristiques du conduit de fumée 20
2.4.2. Le sommet du conduit de fumée 21
3. INSTRUCTIONS D'UTILISATION 23
3.1. Combustibles 23
3.2. Description des éléments de l'appareil 24
3.2.1. Éléments de fonctionnement IZARO 80-100 CLI 24
3.3. Allumage 28
3.4. Chargement de combustible 28
3.5. Fonctionnement 29
3.6. Retrait des cendres 31
3.7. Composants intérieurs amovibles. Déflecteurs. Plaques d'accueil en vermiculite 31

3.7.1. Composants intérieurs amovibles Izaro 80-100 CLI 31
3.7.2. Smontaggio dei deflettori Izaro 80-100 CLI 31
3.7.3. Démontage des plaques arrière et bases en vermiculite Izaro 80-100 CLI 33
3.8. Ouverture de la porte 34
3.8.1. Porte guillotine: 34
3.8.2. Ouverture de porte horizontale pour nettoyer la vitre. 35
3.8.3. Démontage de la poignée de porte 37
3.9. Système électrique. Fonctionnement. 37
3.9.1. Convection forcée. Turbine 37
3.9.2. Fonctionnement du régulateur d'air automatique-progressif: 38
4. ENTRETIEN ET CONSEILS IMPORTANTS 39
4.1. Entretien de l'appareil 39
4.1.1. Foyer 39
4.1.2. Intérieur de l'appareil 39
4.1.3. Sortie de fumée 39
4.1.4. Vitre foyer 39
4.1.5. Pieces en tôle d'acier ou en fonte peintes 39
4.1.6. Pièces en tôle émaillée 40
4.1.7. Système electrique 40
4.1.8. Registres d'entrée d'air 40
4.2. Entretien du conduit de fumée 40
4.3. Conseils importants 40
5. CAUSES D'UN MAUVAIS FONCTIONNEMENT 41
6. PIÈCES DÉTACHÉES BASIQUES 42
7. RECYCLAGE DU PRODUIT 48
8. DÉCLARATION DE PRESTATIONS 49
9. MARQUAGE CE 55

1. PRÉSENTATION DE L'APPAREIL

Pour un fonctionnement optimal de l'appareil, nous lisons ce manuel avant la première cuisson. Si vous avez des problèmes ou des préoccupations, nous vous invitons à contacter votre revendeur, qui assurera un maximum de coopération.

Afin d'améliorer le produit, le fabricant se réserve le droit d'apporter des modifications sans préavis de mettre à jour cette publication.

Cet appareil est conçu pour brûler du bois en toute sécurité.
ATTENTION : Une mauvaise installation peut entraîner des conséquences graves.
Il est indispensable que l'installation et l'entretien soient effectués par un installateur agrée toujours selon les spécifications et la réglementation applicables dans chaque pays et dans ce manuel d'instructions.

1.1. Caractéristiques générales

		Unité	Izaro 80 CLI-CLD (C/V)	Izaro 100 CLI-CLD (C/V)
	Appareil de fonctionnement	-	Intermittent	Intermittent
	Classification de l'équipement	-	Type BE	Type BE
	Combustible de référence	-	Bûches de bois (humidité <25%)	Bûches de bois (humidité <25%)
	Fonctionnalité de chauffage indirect	-	NON	NON
Valeurs à Puissance Nominale	Puissance nominale à l'environnement (Directe) (P_{nom})	kW	12,3	15,7
	Rendement à P_{nom} (η_{nom})	%	80	81
	Concentration CO mesurée à 13% O_2 à P_{nom} (CO_{nom})	mg/m³	618	336
	Concentration NO_x mesurée à 13% O_2 à P_{nom} (NO_{Xnom})	mg/m³	114	88
	Concentration OGC mesurée à 13% O_2 à P_{nom} (OGC_{nom})	mg/m³	26	9
	Concentration PM mesurée à 13% O_2 à P_{nom} (PM_{nom})	mg/m³	20	20
	Dépression optimale de la cheminée à P_{nom} (p_{nom})	Pa	12	12
	Température de fumée à P_{nom} (T_{nom})	°C	250	250
	Température de fumée à la sortie de la buse à P_{nom}	°C	262	262
	Intervalle de chargement de bois à P_{nom}	h	1	1
	Débit de fumée à P_{nom}	g/s	15,4	15,4
	Consommation bois (hêtre) à P_{nom}	kg/h	3,7	4,7
	Classe de température de la cheminée	-	T400	T400
	Dimensions du foyer de combustion			
	Largeur	mm	560	760
	Profondeur	mm	305	305
	Hauteur utile	mm	400	400
	Longueur maximale des bûches	cm	50	70
	Volume de chauffage (45W/m³) à P_{nom}	m³	273	333
	Volume du cendrier	L	2,7	2,7
	Poids	kg	256	276
	Diamètre sortie de fumée (d_{out})	mm	200	200
	* Tension électrique (alternative)	V	230	230
	* Fréquence de la tension électrique	Hz	50	50
	* Consommation électrique maximale (el_{max})	kW	0,275	0,275
	* Consommation électrique minimale (el_{min})	kW	0,009	0,009
	* Consommation d'électricité auxiliaire en mode veille (el_{SB})	kW	0,009	0,009

Type de contrôle de la puissance/de la température de la pièce			
Classe d'efficacité énergétique	-	A/A *	A/A*
Indice d'efficacité énergétique (IEE)	-	106/105*	107/ 106*
Efficacité énergétique saisonnière du chauffage des espaces (η_s)	%	70/69*	71 / 70*
*Dispositifs à turbine			

Note: Les valeurs indiquées dans le tableau ci-dessus sont basées sur les essais effectués selon la norme, UNE-EN 16510 avec des bûches de hêtre ne dépassant pas 18% d'humidité et la dépression indiquée dans chaque cas.

Attention: cet appareil est conçu et préparé pour travailler avec des combustibles, le degré d'humidité du combustible, les chargements de combustible, les intervalles de chargement du combustible, le tirage de la cheminée et la forme d'installation indiqués dans ce Manuel d'Instructions. Le non-respect de ces conseils peut provoquer des problèmes à l'appareil (de détérioration, de longévité, etc.) qui ne seront pas pris en charge par la garantie de Lacunza.

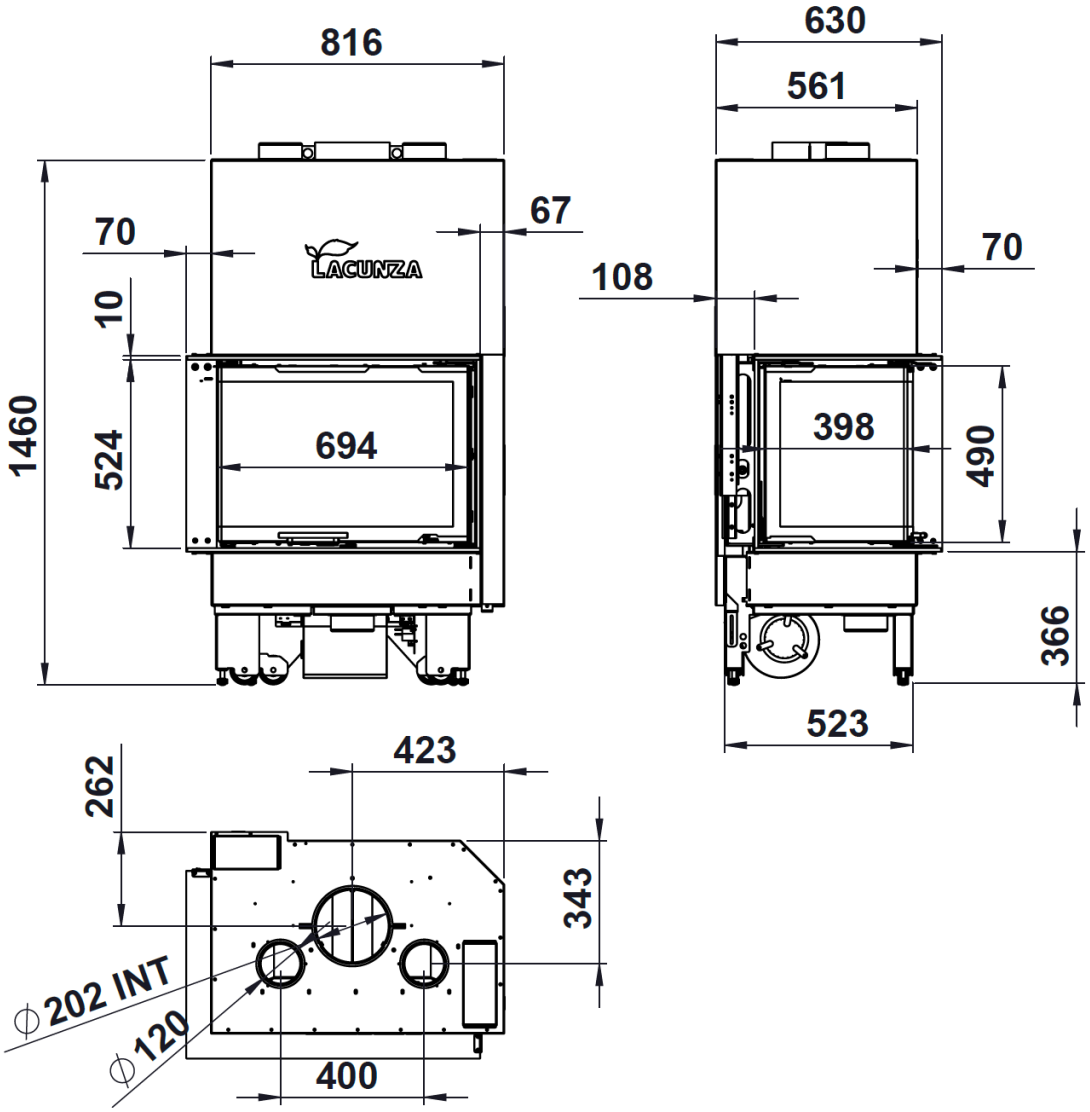

Figure n°1 - Dimensions en mm de l'appareil IZARO 80 CLI

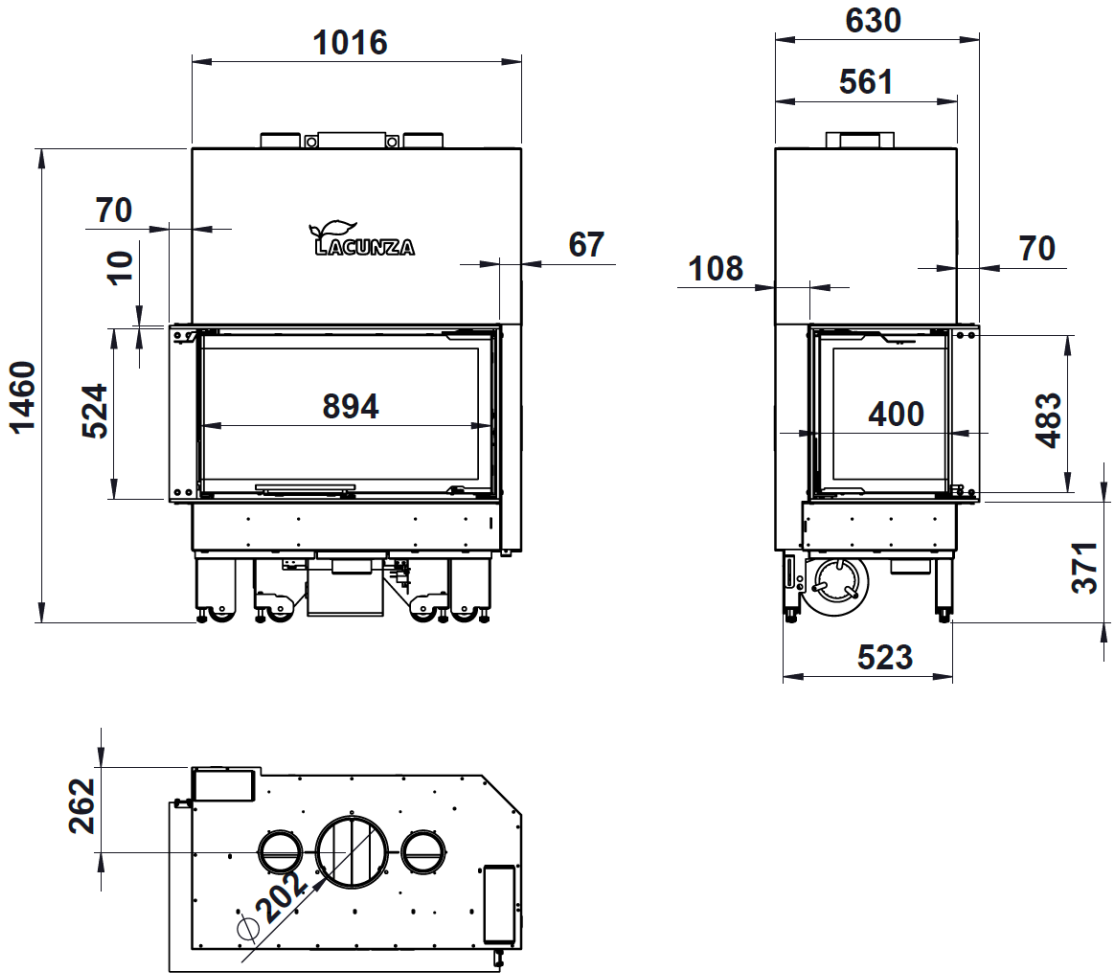

Figure n°2 - Dimensions en mm de l'appareil IZARO 100 CLI

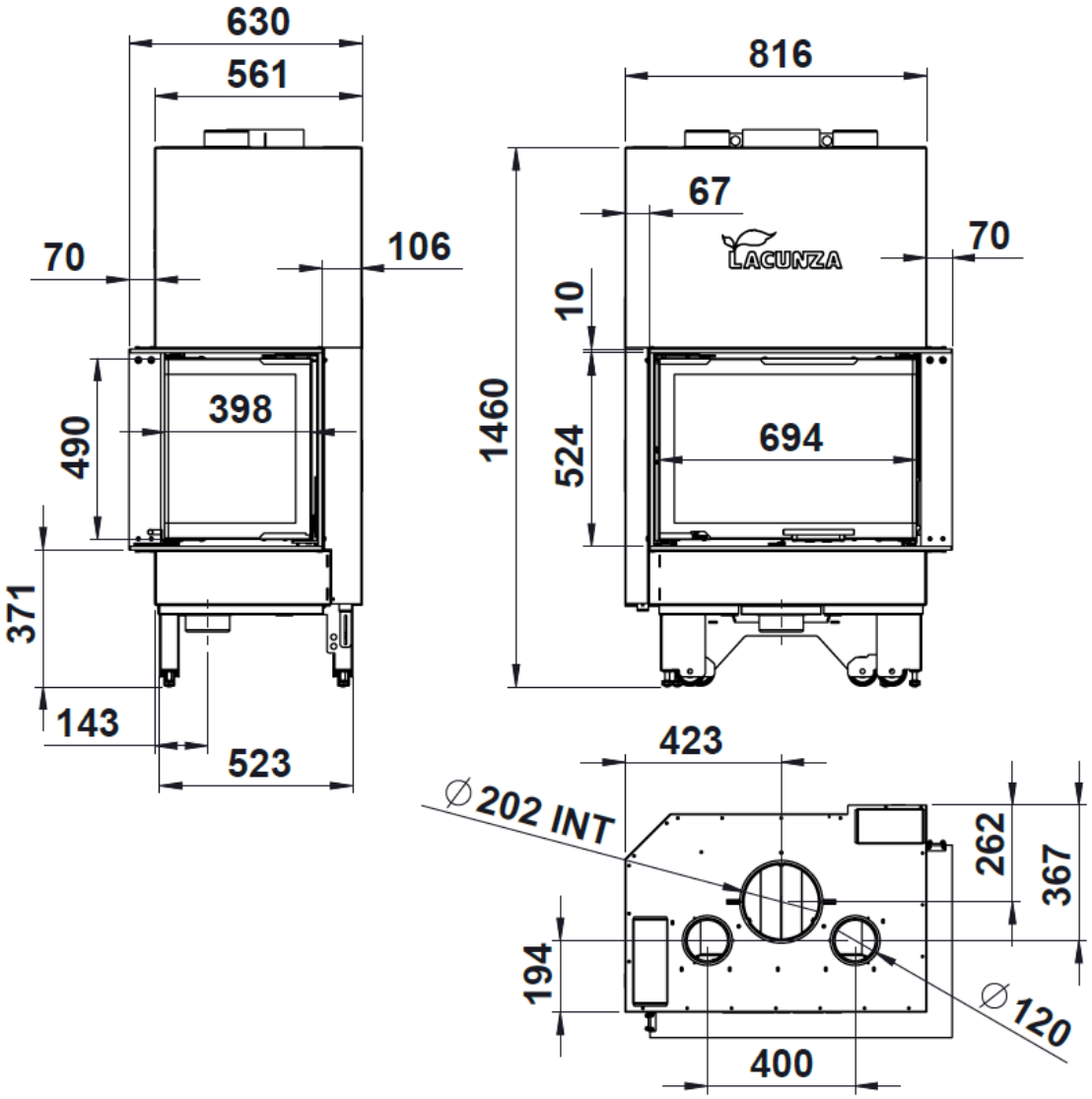

Figure n°3 - Dimensions en mm de l'appareil IZARO 80 CLD

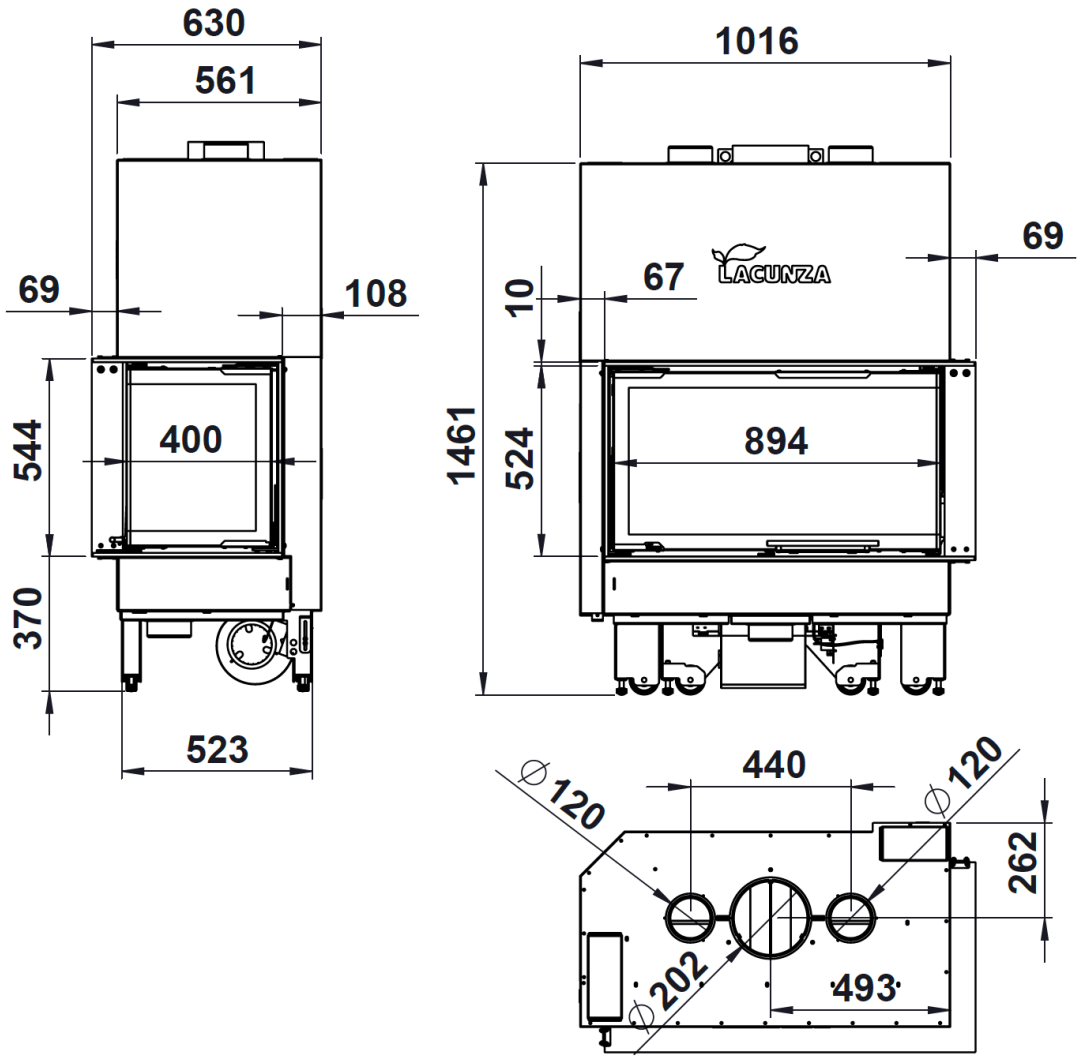

Figure n°4 - Dimensions en mm de l'appareil IZARO 100 CLD

1.2. Distances de sécurité

Veuillez respecter les distances d'installation de l'appareil par rapport aux murs de **matériaux combustibles.**

REMARQUE : Images avec distances de sécurité de l'Izaro 80-100 CLI. Pour le modèle Izaro 100 CLD (Verre latérale du côté droit), les distances seraient les mêmes, mais en tenant compte du fait que l'emplacement de l'appareil serait du côté opposé à celui indiqué pour l'Izaro 80-100 CLI.

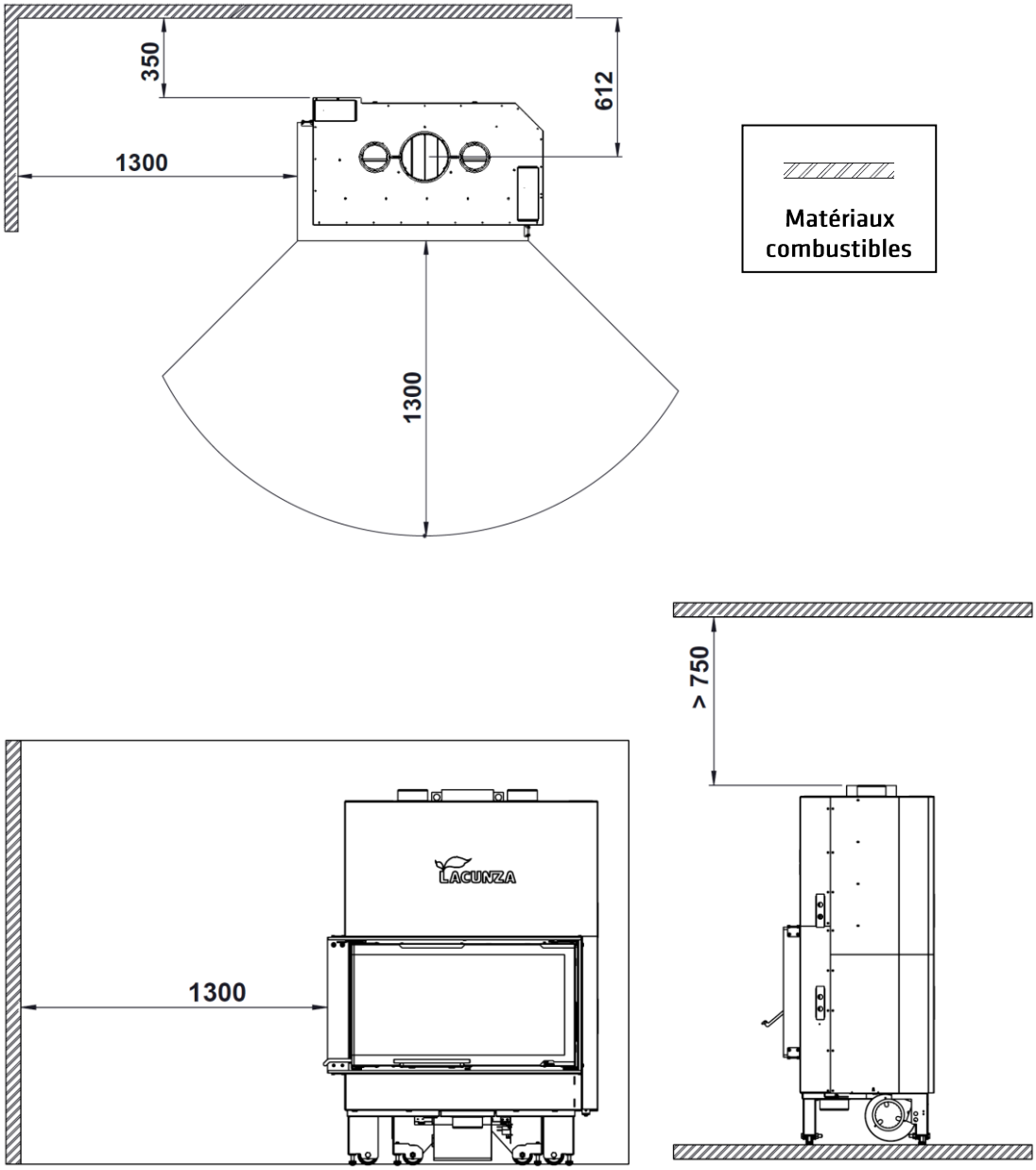

Figure n°5 - Distances de sécurité Izaro 80-100 CLI

N'oubliez pas qu'il peut même s'avérer nécessaire de protéger les matériaux non combustibles pour éviter des cassures, déformations, etc., en raison d'un excès de température, si le matériel non combustible n'est pas apte à supporter de hautes températures.

2. INSTRUCTIONS POUR L'INSTALLATEUR

2.1. Avertissement pour l'installateur

Tous les règlements locaux et nationaux, y compris tous ceux qui sont relatifs aux normes nationales et européennes, doivent être respectés lors de l´installation de l´appareil.

L'installation de l'appareil devra être réalisée par un installateur agrée.

Un appareil mal installé peut provoquer des incidents graves (incendies, génération de gaz nocifs, détérioration des éléments proches, etc.).

La responsabilité de Lacunza se limite à fournir l'appareil, en aucun cas à l'installation de celui-ci.

2.2. Le local d'installation

2.2.1. Ventilation du local

Pour un bon fonctionnement, l'appareil á besoin d'un apport d'air extérieure. Nous devons assurer un apport adéquat de cet air dans la pièce où il est installé. Cette quantité d'oxygène sera supplémentaire à l'oxygène nécessaire pour la consommation humaine (renouvellement de l'air).

Pour assurer une bonne qualité de l'air que nous respirons et éviter d'éventuels accidents en raison de concentrations élevées de gaz produits par la combustion (principalement dioxyde et monoxyde de carbone), il est absolument nécessaire et obligatoire d'assurer un renouvellement adéquat de l'air de la pièce où se trouve l'appareil.

La chambre doit toujours disposer, au moins, de deux grilles ou ouvertures permanentes vers l'extérieur pour ledit renouvellement de l'air (une d'admission et l'autre d'extraction).

Pour l'installation de ses appareils, Lacunza recommande une section supplémentaire de ces ouvertures. L'une de ces deux grilles devra être située dans la partie supérieure de la pièce, (à moins de 30 cm du plafond) et l'autre dans la partie inférieure (à moins de 30 cm du niveau du sol). En outre, les deux grilles doivent obligatoirement communiquer avec l'extérieur, afin de pouvoir renouveler l'air de la pièce avec de l'air frais.

Les grilles d'entrée d'air doivent être positionnées de manière à ce qu'elles ne puissent pas être bloquées ou fermées accidentellement.

La section minimale que doit avoir chacune des grilles dépend de la puissance nominale de l'appareil, selon ce tableau:

Puissance de l'appareil (kW)	Section additionnelle minimale de chacune des grilles (cm^2)
P ≤ 10kW	70
10 < P ≤ 15	90
15 < P ≤ 20	120
20 < P ≤ 25	150
25 < P ≤ 30	180
30 < P ≤ 35	210
P > 35	240

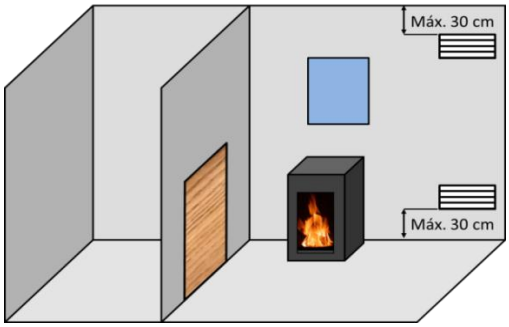

Figure n°6 - Schéma indicatif pour les grilles de ventilation

Dans le cas d'appareils ayant une conduite d'air du combustible (appareils type BE, BF, CA, CM y CC), depuis l'extérieur, les indications du tableau précédent ne seront pas nécessaires.

L'appareil doit toujours être utilisé avec la/(les) porte(s) fermée(s).

Dans les pièces équipées d´une VMC (ventilation mécanique contrôlée), celle-ci aspire et renouvelle l'air ambiant, dans ce cas la pièce est légèrement en dépression et il faut installer une prise d´air extérieure,

non obturable, d'une section d'au moins 90 cm^2.

2.2.2. Emplacement de l'appareil

Choisir un bon emplacement dans la pièce qui favorise une bonne répartition de l'air chaud, aussi bien par radiation que par convection.

L'appareil est muni de roues afin de faciliter son déplacement à l'endroit où il sera installé. Pour cela, il faut s'assurer que les pieds d'appui sont relevés en les faisant tourner à l'aide d'une clé. Une fois que l'appareil est à sa place, baisser les pieds pour que l'appareil soit à la hauteur souhaitée.

2.3. Montage de l'appareil

2.3.1. Sol

S'assurer que la base sera capable de supporter la charge totale constituée par l'appareil et son revêtement.

Si le sol (la base) est combustible, prévoir une isolation adéquate.

2.3.2. Contrôles préalables à la mise en route

- Vérifier si la vitre n'a pas subi de cassures ou de dommages.
- Vérifier si les passages de fumée sont obstrués par des morceaux d'emballage ou de pièces détachées.
- Vérifier si les joints d'étanchéité du circuit d'évacuation de fumée sont en parfait état.
- Vérifier si les pièces amovibles se trouvent installées à leurs places correspondantes.
- Vérifier l'emplacement correct des deux déflecteurs.
- **ATTENTION!** *Dévisser les vis, fixations, contrepoids avant d'essayer de fermer la porte guillotine*: dans les modèles de cheminée IZARO, une fois sorti de l'emballage, vérifier si la porte est ouverte, située dans sa position la plus haute, et que, en outre on ne peut pas la baisser. Ceci est dû au fait que les contrepoids de l'appareil sont fixés avec une vis de M6. Les vis sont situées en bas de l'appareil, l'une à hauteur du pied avant et l'autre, du côté opposé en diagonale à hauteur du pied arrière (voir image suivante), afin que lors du transport elles ne se coincent pas balancer et causer des dommages à l'appareil. Il est important de ne pas manipuler la porte, avant de dévisser les vis qui fixent les contrepoids.

IMPORTANT : Extraire la vis et le boulon des deux côtés de l'appareil avant de baisser la porte en guillotine

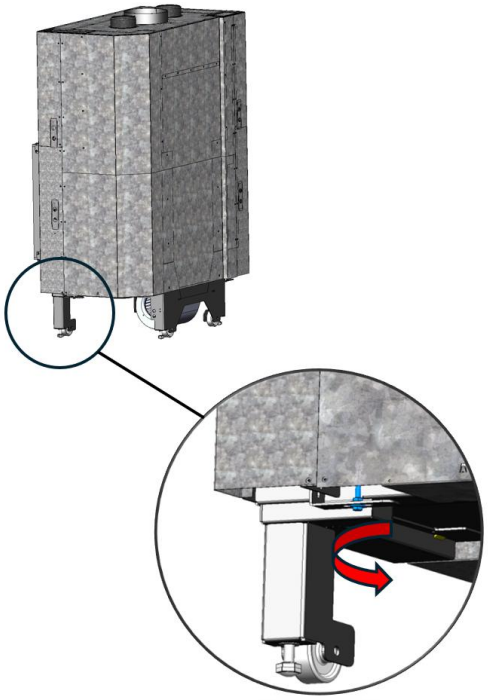

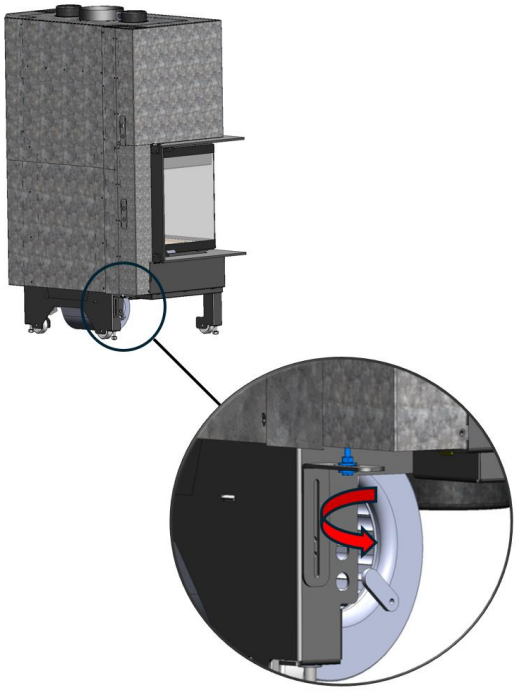

Figure n°7 - Accès pour dévisser les vis de fixation des contrepoids IZARO CLI

- Vérifier si les portes ferment parfaitement (après desserrage des vis de fixation du contrepoids).

2.3.3. Réglage en hauteur et mise à niveau

Il est très important que l'appareil soit parfaitement nivelé, aussi bien par rapport au plan horizontal que vertical (utiliser le niveau à bulle).

L'appareil est muni de pieds réglables permettant de varier la hauteur de celui-ci (2-3cm).

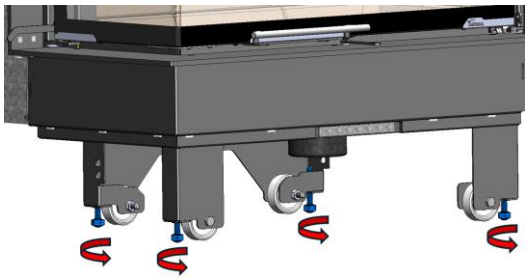

Figure n°8 - Image de 4 pieds réglables en hauteur

IMPORTANT ! Avant de revêtir l'appareil, vérifier si une fois qu'il est nivelé, la porte guillotine fonctionne correctement, et que l'on peut la monter et la descendre en douceur sans aucun frottement ni bruit autre que celui du bon fonctionnement du système de guillotine.

2.3.4. Revêtement

Il est nécessaire de s'assurer que le revêtement de l'appareil n'est pas constitué de matériaux inflammables ou qui se dégradent sous l'effet de la chaleur (tapisserie, moquettes, fermetures à base de matière plastique, Silestone, etc.).

Sur l'image ci-dessous, on montre la façon de réaliser correctement une fermeture.

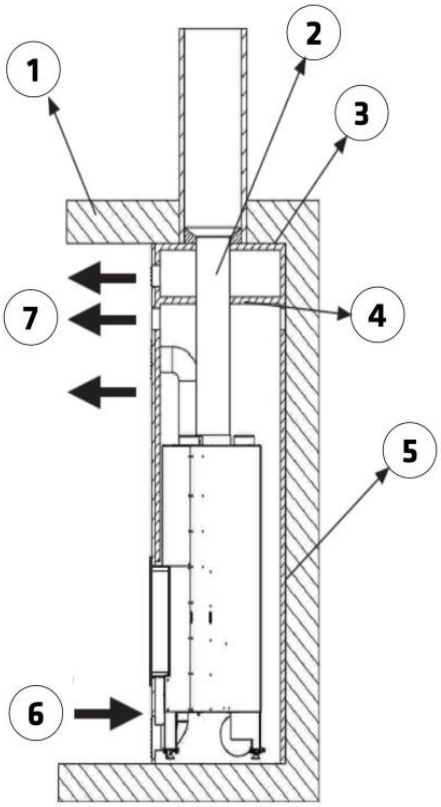

Figure n°9 - Schéma intérieur de la fermeture

Légende pour schéma de la fermeture:
1 Plafond
2 Conduit de sortie de fumée
3 Matériau non combustible (isolation intérieure de la hotte)
4 Déflecteur isolant de matériau non combustible
5 Mur
6 Entrée d'air frais (1.000 cm^2)
7 Sortie d'air chaud (1.000 cm^2)

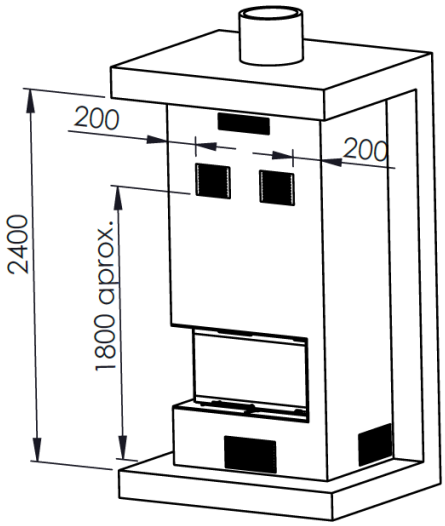

Figure n°10 - Schéma extérieur de la fermeture

Afin de favoriser une bonne circulation de l'air °et un bon fonctionnement, il est indispensable que la fermeture ait une section minimale d'entrée d'air frais de 1.000cm2 en dessous du niveau de l'appareil et une sortie d'air chaud minimale de 1.000cm2 dans la partie supérieure (juste avant le déflecteur isolant intérieur de la fermeture). Ces sections d'entrée et de sortie doivent permettre un renouvellement de l'air de sorte à éviter qu'aucun élément de l'intérieur de la hotte ne soit endommagé en raison d'un excès de température.

Cette configuration est indépendante du type d'installation choisi (avec ou sans ventilation forcée, air combustion de l'intérieur ou extérieur, sorties d'air chaud dirigées avec ou sans tubes flexibles, etc.). En outre, il est aussi souhaitable d'avoir une autre grille de ventilation de l'air chaud compris entre le déflecteur isolant de la hotte et du plafond.

Attention ! aux appareils susceptibles de conduire de l'air vers la chambre de combustion, si nous prenons l'air de la pièce où se trouve l'appareil, la hotte devra avoir une autre arrivée d'air en dessous en plus de l'entrée de 1.000 cm2.

Sur des appareils non caléfacteurs (sans réservoir d'eau) Lacunza ne recommande pas d'entourer les appareils avec des isolants extérieurs.

Attention ! L'installateur devra prévoir les regards d'accès nécessaires (trappes, portes, ...) afin de pouvoir accéder à tout moment à tous les éléments de l'intérieur de la hotte pouvant avoir besoin d'entretien, nettoyage ou d'être remplacés, comme par exemple **le système de contrepoids, la sonde de température et le module de puissance du régulateur d'air automatique/manuel**, dans le cas où l'appareil est équipé d'une turbine (Voir la section **2.3.10** pour voir le positionnement de la sonde et du module de puissance du régulateur).

2.3.5. Branchement au conduit de fumée

Le branchement de l'appareil à la cheminée se fera au moyen de tubes spécifiques pour résister aux produits de la combustion (Ex.: acier inoxydable, tôle émaillée, ...).

Pour le branchement du tube d'évacuation de fumée avec la bride de la sortie de fumée, nous introduirons le tube dans la bride et nous scellerons le joint avec du mastic ou du ciment réfractaire afin qu´il soit complètement étanche.

Il faut que l'installateur s'assure que le tube branché à l'appareil soit bien fixé et ne puisse pas bouger de son emplacement (en raison par exemple des dilatations provoquées par la température, ...).

2.3.6. Préparation de la prise d'air extérieur

Ce modèle d'appareil a la possibilité de prendre l'air pour la combustion directement de l'extérieur. On recommande, si cela est possible, que l'arrivée d'air pour la combustion soit réalisée depuis l'extérieur au moyen d'un tube non obturable de Ø120mm qui arrive jusqu'à la tuyère située dans la partie inférieure frontale de l'appareil.

Si le tube est droit, il peut avoir une longueur maximale de 12 mètres. Si des accessoires tels que des coudes sont utilisés, vous devez soustraire 1 mètre de la longueur totale (12 mètres) pour chaque accessoire utilisé.

Celle-ci serait la meilleure option car, de cette façon, il n'y aurait pas des courants d'air à l'intérieur de la pièce où se trouve l'appareil ni de déficit d'oxygène. Inoltre presenta il vantaggio che, se si sta utilizzando un apparecchio di estrazione o di ventilazione meccanica dell'aria nell'abitacolo o in altri spazi collegati al camino, non vi sarà pericolo di riflussi, che rendono difficile il corretto tiraggio dell'apparecchio.

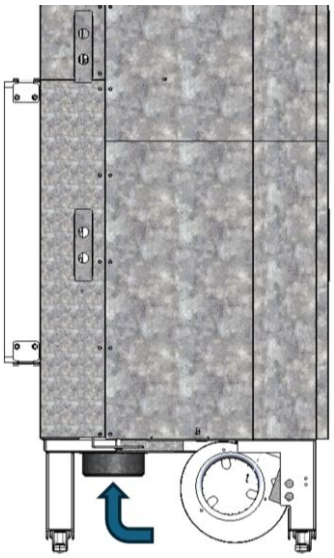

Figure n°11 - Alimentation en air de la chambre de combustion

Si cela n'est pas possible, nous devrons assurer l'arrivée de l'air pour la combustion au moyen de sa grille correspondante dans la partie inférieure de la hotte (en plus des grilles d'aération de la hotte).

Alimentation en air extérieur à travers le mur

1. Faites un trou de raccordement dans le mur (voir les dimensions de l'appareil dans la section **1.1** pour connaître la position exacte du trou).

2. Connectez fermement le conduit d'alimentation en air mural.

2.3.7. Conduction de l'air vers d'autres pièces

L'appareil nous donne la possibilité de conduire une partie de la chaleur générée dans d'autres pièces de la maison. Ceci ne détermine pas un meilleur rendement de l'appareil mais une meilleure distribution de la chaleur. Pour cela, dans la partie supérieure du carénage de l'appareil nous avons 2 sorties et arrivées d'air chaud de Ø120, possibles. Nous pouvons les tuber depuis leur sortie jusqu'à une autre pièce. Pour cela, nous devons tenir compte des aspects suivants:

- Les conduits d'air devront toujours être calorifugés (isolés thermiquement) et lisses à l'intérieur (non ondulés).
- Les tubes devront toujours avoir une inclinaison ascendante afin de favoriser le mouvement par densité d'air.
- Sur des parcours ayant une grande perte de charge (beaucoup de rétention), on peut forcer le mouvement de l'air à travers ceux-ci à l'aide d'un moteur ou d'un ventilateur, à condition qu'il soit apte à supporter ces conditions de température.

Il est très important de ne pas oublier que les conduits d'air facilitent la communication acoustique entre les pièces.

Le tableau ci-dessous nous montre les données de vitesse et de température de l'air dans les sorties d'air chaud, lorsque l'appareil travaille à Puissance Thermique Nominale (P.T.N.) :

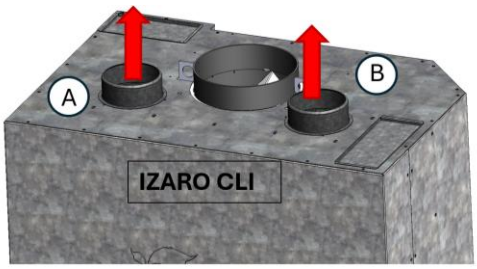

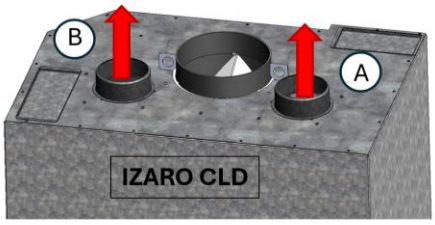

	Puissance Izaro 80 CLI-CLD (kW)	Puissance Izaro 100 CLI-CLD (kW)
A	2,1	2,6

B	2,4	3,5

Figure n°12 - Tableau avec les valeurs de puissance de l'air en sortie des buses dans Izaro 80-100 CLI-CLD

N.B.: Les valeurs indiquées dans le tableau ci-dessus sont mesurées à la sortie de l'appareil et basées sur les essais effectués à la puissance thermique nominale et à la vitesse maximale des ventilateurs.

Toute conduite d'air chaud provoque des pertes, par conséquent la puissance thermique obtenue à la fin d'une canalisation dépendra de sa conception.

2.3.8. Options d'installation par rapport à l'arrivée d'air pour combustion et la sortie d'air chaud

Concernant l'arrivée d'air pour la combustion (s'il s'agit de l'air arrivant de l'extérieur ou de l'intérieur de la pièce où se trouve l'appareil) et la sortie d'air chaud (s'il s'agit de l'air qui sort par convection naturelle ou par convection forcée à l'aide d'une turbine), il y aura différents types d'installation à envisager afin d'avoir un bon fonctionnement des appareils IZARO. Chacune de ces options est décrite ci-dessous, au moyen d'une image et selon cette légende:

Légende pour des schémas d'options d'installation selon l'entrée d'air pour la combustion et la sortie d'air chaud:
1 Grille de sortie d'air chaud
2 Grille d'arrivée d'air pour la combustion
3 Tube flexible
4 Tuyère d'arrivée d'air pour la combustion
5 Arrivée d'air pour la combustion de l'extérieur

OPTION A : Arrivée d'air pour la combustion de l'intérieur de la pièce et sortie d'air chaud par convection naturelle (sans turbine).

Pour cette option ce n'est pas nécessaire de conduire l'air chaud à l'aide d'un tube flexible jusqu'aux grilles de sortie d'air chaud comme on voit sur l'image, ni même de la grille d'arrivée d'air pour la combustion jusqu'à la tuyère d'arrivée d'air de combustion au foyer.

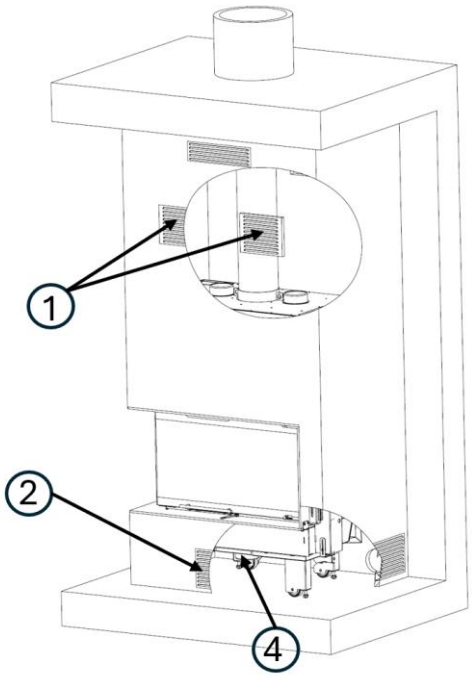

Figure n°13 - Image descriptive de l'Option A

OPTION B: Arrivée d'air pour la combustion de l'intérieur de la pièce et sortie d'air chaud par convection forcée (avec turbine).

Pour cette option, l'air chaud pourrait être conduit à l'aide d'un tube flexible depuis les tuyères de sortie d'air chaud de l'appareil vers les grilles de sortie d'air chaud du revêtement, ou vers d'autres pièces, et en outre on pourrait régler le débit d'air requis à chaque moment à l'aide du potentiomètre de la turbine. Il est possible d'avoir 2 arrivées (il serait souhaitable de couvrir les tuyères non utilisées). Par ailleurs, il est important que l'arrivée d'air pour la combustion soit conduite dans ce cas à l'aide d'un tube flexible, depuis la grille extérieure du revêtement jusqu'à la tuyère d'arrivée d'air pour la combustion, afin d'éviter qu'il interfère avec l'air d'aspiration de la turbine.

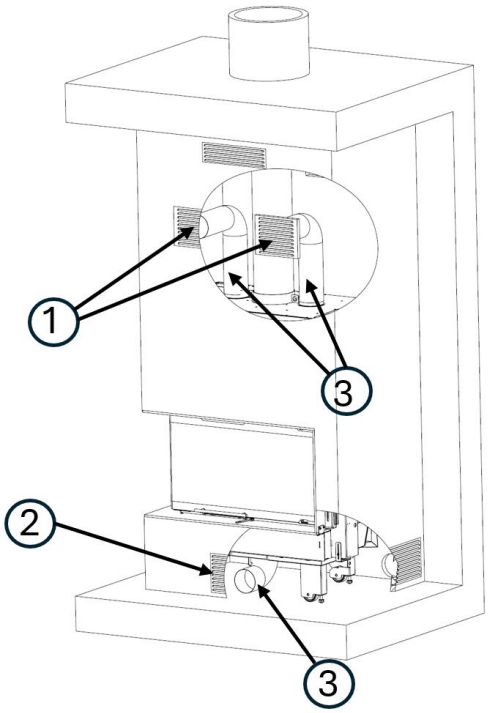

Figure n°14 - Image descriptive de l'Option B

OPTION C : Arrivée d'air par la combustion depuis l'extérieur de la pièce et sortie d'air chaud par convection naturelle (sans turbine).

Pour cette option l'arrivée d'air pour la combustion est conduite depuis l'extérieur de la pièce où se trouve l'appareil (une autre pièce ou l'extérieur) jusqu'à la tuyère d'arrivée d'air pour la combustion à l'aide d'un tube flexible de Ø120mm, et il n'est pas nécessaire de conduire l'air chaud qui sort des tuyères supérieures de l'appareil vers les grilles de sortie de l'air chaud du revêtement, avec un tube flexible.

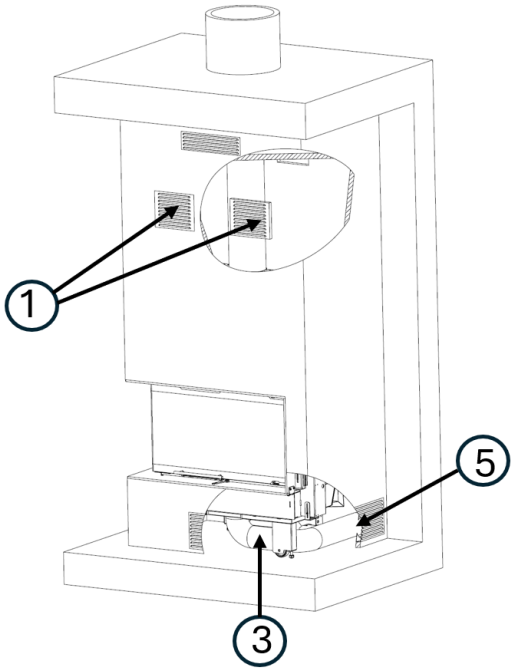

Figure n°15 - Image descriptive de l'Option C

OPTION D: Arrivée d'air pour la combustion depuis l'intérieur de la pièce et sortie d'air chaud par convection forcée (avec turbine).

L'installation de cette option serait la même que dans le cas précédent mais avec la possibilité de conduire la sortie d'air chaud avec un tube flexible de Ø120mm depuis les tuyères supérieures vers les grilles de sortie d'air chaud ou vers des pièces contiguës (1).

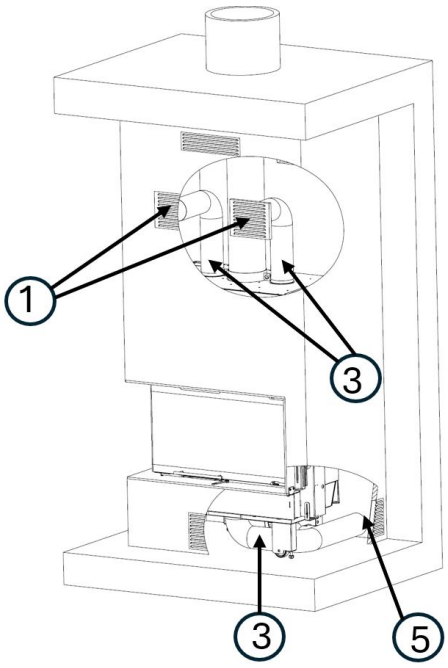

Figure n°16 - Image descriptive de l'Option D

ATTENTION! : Si l'appareil est muni d'une turbine (option C/V), il est important que la fermeture dispose d'une très bonne ventilation à travers les grilles aussi bien inférieures que supérieures du revêtement. Il faut respecter la section minimale recommandée de celles-ci (si elles sont supérieures cela ne gêne pas), dans le cas contraire il peut y avoir des problèmes de surchauffe à l'intérieur de la fermeture de l'appareil et un excès de température de l'air à l'intérieur de celle-ci pouvant faire que la turbine s'arrête lorsque le système de sécurité anti-surcharge se met en fonctionnement (dans ce cas provoqué par un excès de température).

Par ailleurs, il faut obligatoirement faire une arrivée d'air indépendante pour la combustion (celle qui se réalise à travers la tuyère de Ø120mm située sur la partie inférieure avant de l'appareil et qui peut être conduite à l'extérieur) avec l'arrivée de l'air de la turbine (celle qui se réalise à travers les grilles latérales inférieures du revêtement et dont l'air arrive de la propre pièce où se trouve l'appareil) étant donné qu'il s'agit de circuits d'air indépendants.

ATTENTION: Dans tous les cas où il y a un tube pour la conduite de l'air chaud, celui-ci doit être isolé, tendant ou incliné vers le haut, jamais l'inverse. À éviter, dans la mesure du possible, les coudes, les étranglements, et les tronçons horizontaux de plus de 1 mètre de longueur. Ne pas oublier que l'air qui circule dans les tubes perd de la vitesse au fur et à mesure qu'il avance, en raison du frottement contre les parois et de la baisse de la température. Les extrémités des tubes de conduite de l'air doivent être bien scellés avec du mastic ou du ciment réfractaire. Il est recommandé que les tubes pour la convection forcée ne dépassent pas 4 mètres de longueur.

2.3.9. Cadre extérieur. Retrait et montage

Si vous avez besoin de retirer le cadre extérieur de l'appareil (revêtement, transport, etc.), procédez de la façon suivante :

- Dévissez les 8 vis de M6 qui fixent le cadre extérieur en bas et en haut, 4 en haut et 4 autres en bas du cadre.

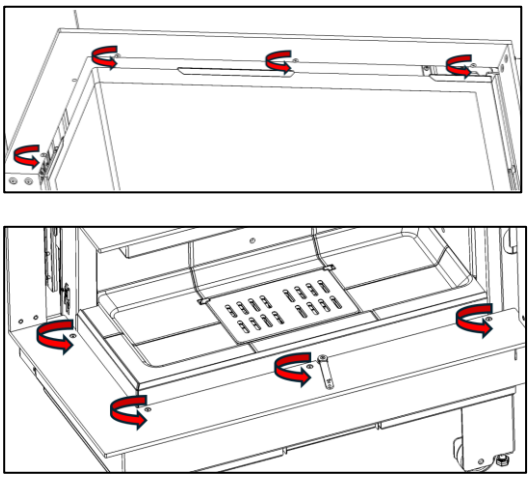

Figure n°17 - Dévissez les 8 vis qui fixent le cadre extérieur, 4 supérieurs et 4 inférieurs

- Retirez le cadre de son logement en faisant très attention à ne pas endommager son émail. Avancez-le en libérant le registre à levier unique.

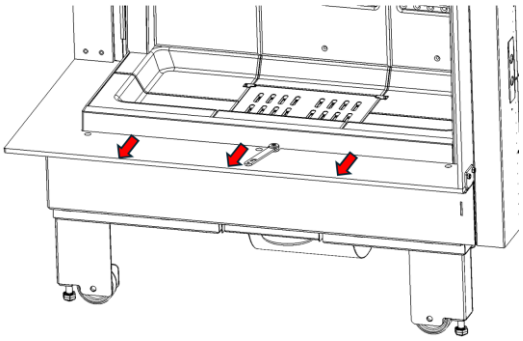

Figure n°18 - Retrait du cadre

Pour remettre le cadre en place, suivez le processus inverse du retrait.

2.3.10. Branchement turbine et sonde au régulateur d'air automatique (seulement modèles C/V)

Les appareils IZARO c/v (ceux qui sont dotés d'une turbine), sont conçus pour que le branchement soit fait dans le régulateur d'air automatique fourni avec l'appareil. La sonde et la turbine sont déjà installées.

Deux tuyaux sortent de l'appareil:

- Tuyau de la sonde (SENSOR), 2 câbles.
- Tuyau du ventilateur (M) 3 câbles.

Les deux tuyaux seront branchés au potentiomètre selon le schéma de branchements qui se trouve dans le Manuel d'Instructions du régulateur d'air automatique ELX AIR POWER-TRA Auto prog. Les branchements électriques seront effectués par du personnel qualifié (voir instructions dans le manuel)

ATTENTION ! :Les tuyaux d'alimentation de 3 câbles nécessaires à l'alimentation électrique (**(Power supply 230V**) de l'appareil de commande et de l'appareil de base (module d'alimentation) ne sont pas fournis, et son branchement devra être effectué par une personne qualifiée pour réaliser ce type d'installation.

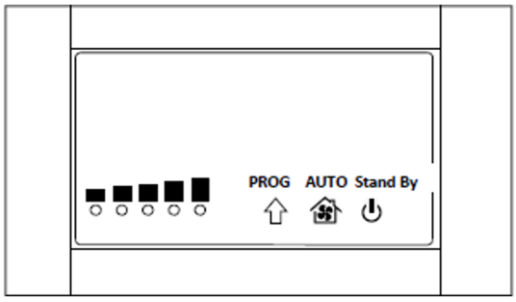

Figure n°19 - Contrôleur de régulateur d'air automatique ELX AIR POWER-TRA

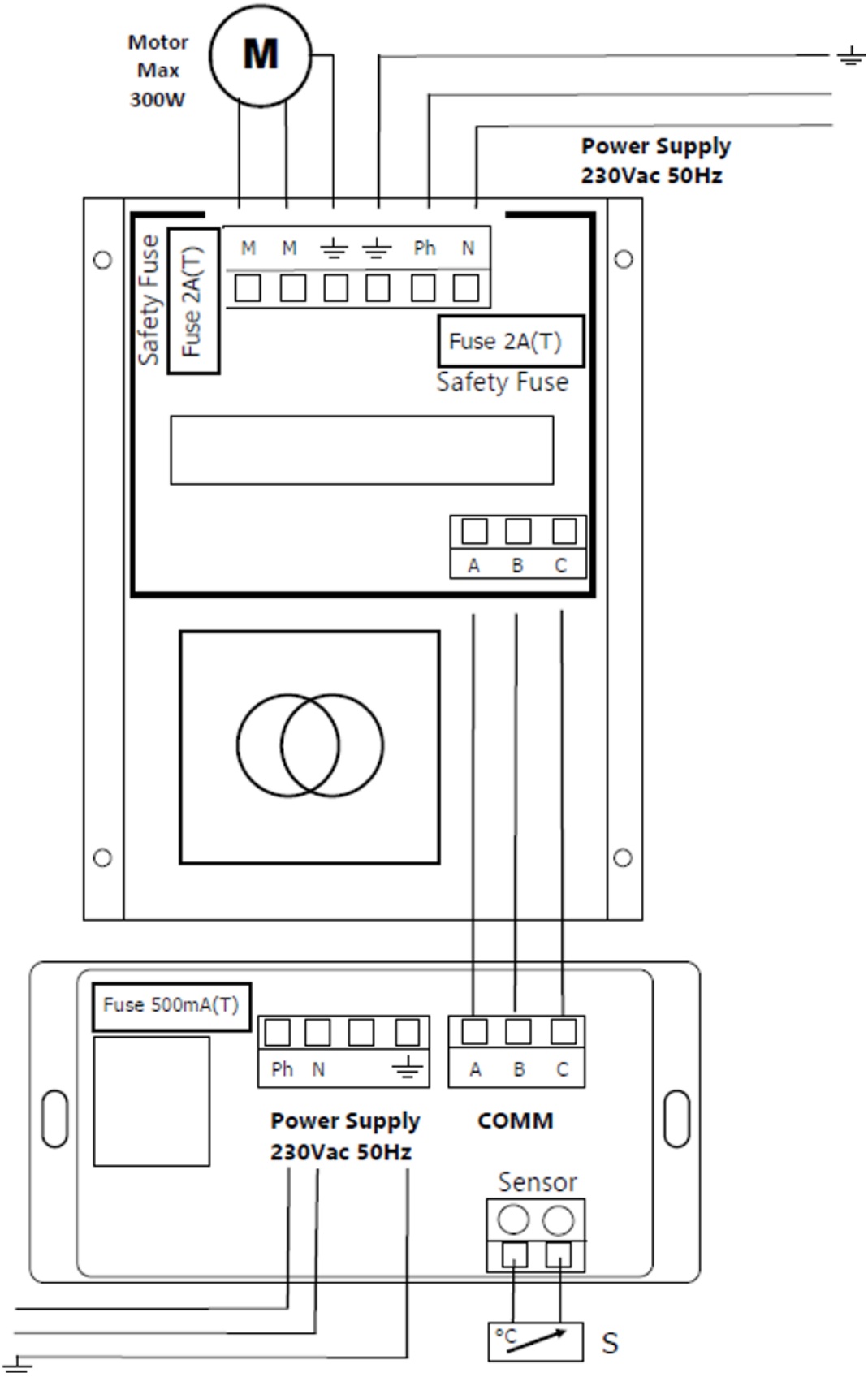

Figure n°20 - Branchements à effectuer dans le contrôleur et le module de puissance de Izaro C/V

ATTENTION ! Le module de puissance, logé dans un boîtier métallique de 150x107x64 mm avec ailettes de fixation, doit être logé dans un endroit froid, où la température ne dépasse jamais 50 ºC. S'il est placé à l'intérieur du revêtement, il doit toujours aller le plus près possible des évents du bardage lui-même pour s'assurer qu'il se trouve dans l'endroit le plus froid possible.

Figure n°21 - Module de puissance régulateur d'air automatique ELX AIR POWER BASE/TRA. Placez-le à l'extérieur du revêtement

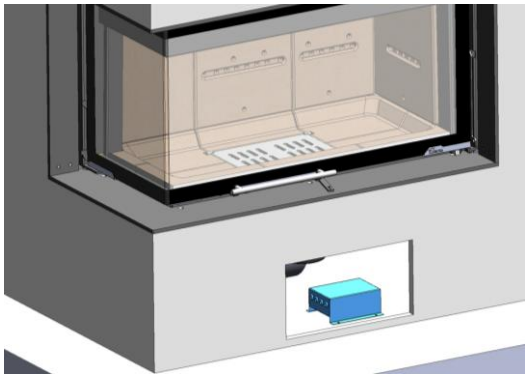

Figure n°22 - Positionnement du module de puissance devant la grille de ventilation avant

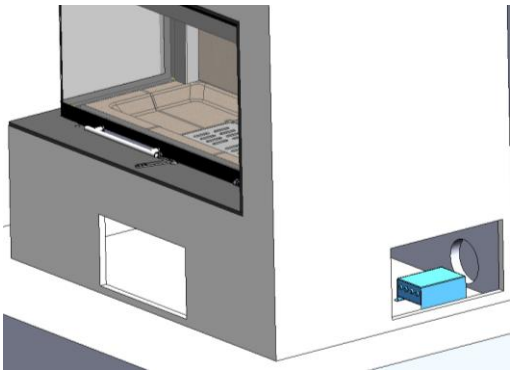

Figure n°23 - Positionnement du module de puissance devant la grille de ventilation latérale

La sonde de température (SENSOR) est située à l'arrière de l'appareil juste à la sortie de l'air entraîné par la turbine. On y accède par l'intérieur du foyer en enlevant le socle en fonte et le couvercle inférieur vissé.

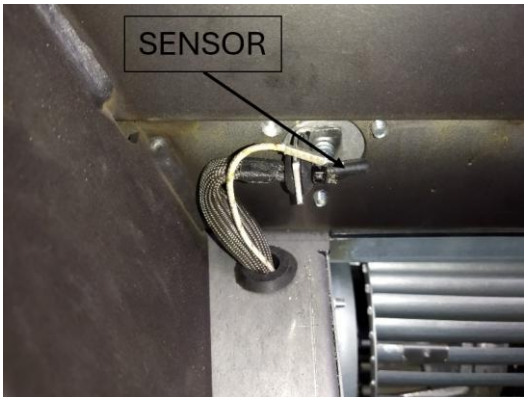

Figure n°24 - Position de la sonde de température (SENSOR) dans la sortie d'air chaud

La section d'entrée d'air de revêtement exerce une influence sur le fonctionnement de la turbine dans son mode automatique. Plus la section d'entrée d'air est grande, plus le démarrage de la turbine en mode automatique sera long. Au contraire, plus la section d'entrée d'air est petite, moins il faudra de temps pour que la turbine démarre, mais elle aura un plus grand risque d'atteindre la température de 75°C, en activant le mode de sécurité en raison de son manque de ventilation.

Une **section d'entrée d'air de 1000 cm2 est recommandée**, que la grille soit située à l'avant de l'appareil, sur le côté droit ou des deux côtés. L'entrée d'air doit toujours se faire à un niveau inférieur à la hauteur de l'appareil

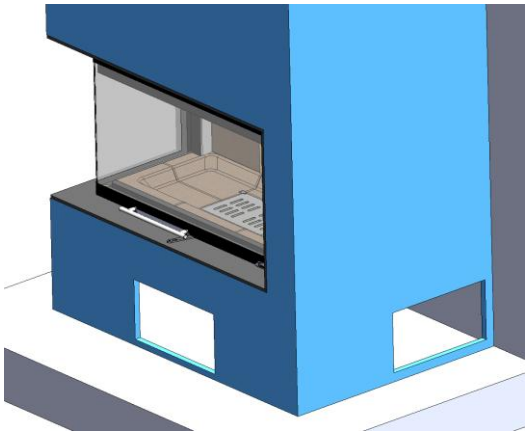

ATTENTION: la température de fonctionnement du potentiomètre livré par Lacunza sur les modèles IZARO C/V (avec turbine) va de 0º à 40ºC. Faire spécialement attention à l'endroit choisi pour son emplacement pour qu'il ne s'endommage pas en raison de températures supérieures à 40ºC. Isolez le potentiomètre convenablement pour éviter ce problème.

Lire le Manuel d'Instructions du régulateur d'air automatique.

2.4. Le conduit de fumée

Le conduit de fumée doit respecter la réglementation en vigueur d'installation de cheminées.

Pour les pièces équipées de Ventilation Mécanique Contrôlée, la sortie des gaz de cette dernière ne doit jamais être branchée au conduit d'évacuation de fumée.

L´appareil doit être branché à un conduit de fumée individuel, en aucun cas à un conduit de fumée branché avec un autre appareil.

2.4.1. Caractéristiques du conduit de fumée

Le conduit de fumée doit être d'un matériel adéquat pour résister les produits de la combustion (Ex. : acier inoxydable, tôle émaillée, ...).

Les appareils caléfacteurs (avec réservoir d'eau) doivent avoir une sortie de fumée avec un tube double et isolé sur toute l'installation, y compris à l'intérieur de la maison. Ceci empêche la fumée de refroidir excessivement évitant ainsi les refoulements de fumée, les condensations et une faible température des plans de cuisson et du four des cuisinières.

Les appareils non-caléfacteurs (sans réservoir d'eau) doivent avoir une sortie de fumée avec un tube double et isolé uniquement sur les tronçons du tube se trouvant à l'extérieur ou dans des zones froides, et un tube simple à l'intérieur de la maison, en utilisant ainsi la chaleur de la fumée pour chauffer la pièce, et en l'isolant uniquement dans les tronçons sur lesquels l'excès de chaleur peut provoquer des dégâts.

S'il existe une sortie de fumée en maçonnerie, il faudra la tuber et l'isoler afin de garantir un bon tirage.

Le diamètre du tube doit être le même que le diamètre de la sortie de fumée de l'appareil sur toute sa longueur afin de garantir un bon fonctionnement de celui-ci.

On doit éviter que l'eau de pluie pénètre dans le conduit.

Le conduit doit être propre et il doit être étanche sur toute sa longueur.

Le conduit doit avoir une hauteur minimale de 6 m, et le chapeau ne doit pas empêcher la bonne évacuation de la fumée.

Si le conduit a tendance à produire des refoulements, il faudra installer un anti-refoulement efficace, un aspirateur statique, un ventilateur extracteur de fumée ou bien remodeler la cheminée.

Il ne faut en aucun cas installer des coudes de 90º en raison de la perte importante de tirage qu'elles génèrent, et on évitera autant que possible l'utilisation de coudes de 45º. Chaque coude de 45º équivaut à réduire la longueur du tube de la cheminée de 0.5 m. De la même façon, on n'installera pas des tronçons horizontaux

de conduite car ils réduisent énormément le tirage.

L'appareil est destiné à fonctionner dans des conditions de tirage contrôlé. L'appareil doit fonctionner avec une dépression de la cheminée comprise entre 12Pa et 15Pa. Pour assurer ce tirage, un modérateur de tirage automatique doit être installé dans le conduit de fumée. Un fonctionnement en tirage non contrôlé peut entraîner une détérioration rapide de l'appareil, qui ne sera pas couverte par la garantie.

Le conduit de fumée ne doit pas reposer son poids sur l'appareil, car cela peut détériorer le plan.

Il faut tenir compte que l'on peut atteindre des températures élevées dans le conduit de fumée. Il est donc indispensable d'augmenter l'isolation des tronçons où il y a des matériaux combustibles (poutres en bois, meubles, etc.). Il peut même s'avérer nécessaire de protéger les matériaux non combustibles pour éviter des cassures, des déformations, etc., en raison de températures trop élevées si le matériel non combustible n'est pas apte à supporter des températures élevées.

Le conduit de fumée doit être facile à nettoyer, il ne doit pas y avoir de tronçons inaccessibles pour leur nettoyage.

2.4.2. Le sommet du conduit de fumée

Le sommet de la cheminée doit se situer à plus de 1 m au-dessus du toit, du faîtage ou de tout obstacle situé sur le toit.

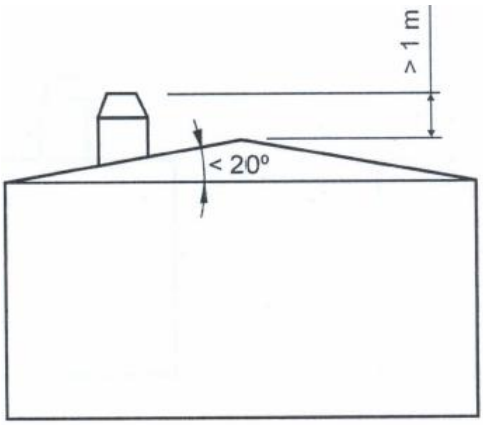

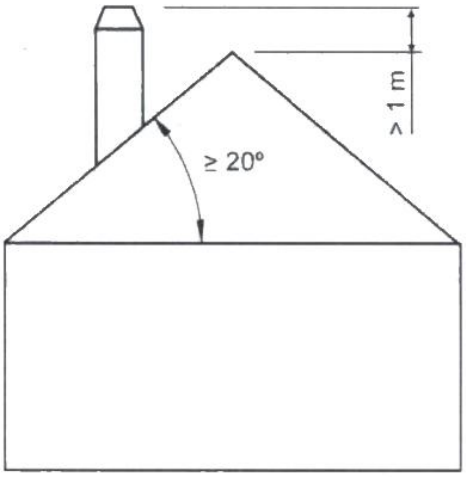

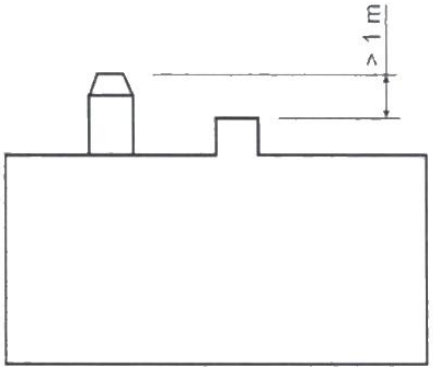

Figure nº25 - Distances depuis le haut du sommet jusqu'au faîtage du toit

Le sommet doit s'élever à plus de 1 m au-dessus de la partie la plus haute de tout édifice ou obstacle dans un rayon inférieur à 10 m par rapport à la sortie de la cheminée.

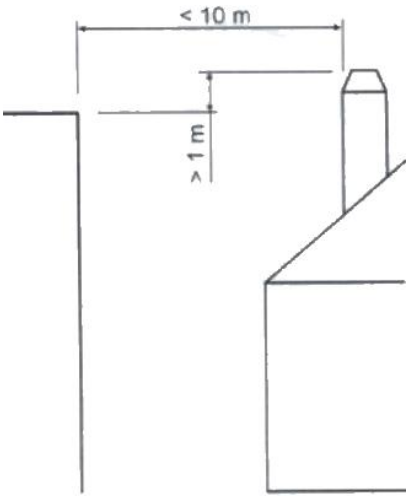

Figure nº26 - Distances entre le sommet et les objets à moins de 10m

Le sommet doit se situer simplement au-dessus de tout édifice ou obstacle situé dans un rayon de 10 m et 20 m par rapport à la sortie de la cheminée.

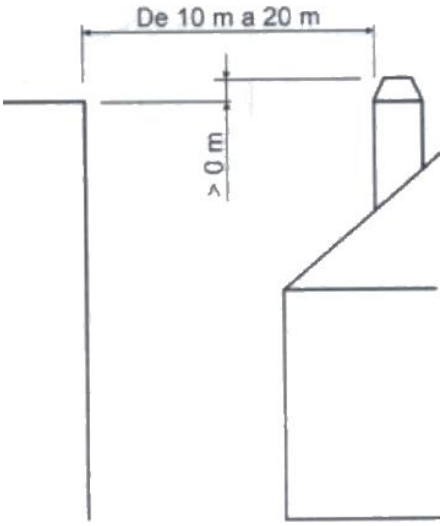

Figure n°27 - Distances entre le sommet et les objets entre 10 et 20m

3. INSTRUCTIONS D'UTILISATION

Le fabricant décline toute responsabilité concernant les détériorations des pièces causées par la mauvaise utilisation de combustibles non recommandés ou par des modifications effectuées sur l'appareil ou sur son installation.
Utiliser uniquement les pièces de rechange d'origine.

Toutes les réglementations locales, y compris celles relatives aux normes nationales et européennes, doivent être respectées lors de l'utilisation de cet appareil.

La diffusion de la chaleur s´effectue par radiation et par convection, à partir de la partie frontale et de l'extérieur de l'appareil.

3.1. Combustibles

Cet appareil ne doit pas être utilisé comme un incinérateur, on ne doit pas utiliser des combustibles non recommandés.

- Utiliser des bûches de bois sec (16% d´humidité maximum), coupées depuis au moins deux ans, la résine lavée et entreposées dans un endroit abrité et aéré.
- Utiliser du bois dur avec un haut pouvoir calorifique et une bonne production de braises.
- Les bûches trop longues devront être coupées à la longueur voulue avant de les entreposer. Les bûches devront avoir un diamètre maximum de 150 mm.
- Utiliser du bois trop menu favorisera la puissance extraite de celui-ci, mais il augmentera aussi la vitesse du combustible brûlé.

Combustibles optimaux:

- Hêtre.

Autres combustibles:

- Chêne, châtaignier, frêne, érable, bouleau, peuplier, etc.
- Les bûches de pin ou d'eucalyptus ont une densité faible et une flamme très longue pouvant entraîner une usure très rapide des pièces de l'appareil.
- L'utilisation de bois résineux peut augmenter la fréquence du nettoyage de l'appareil et du conduit de sortie de fumée.

Combustibles interdits:

- Toute sorte de charbon et tous les combustibles liquides.
- «Du bois vert». Le bois vert ou humide diminue le rendement de l´appareil et entraîne le dépôt de suie et de goudron sur les parois internes du conduit de fumée en produisant son obstruction.
- « Du bois récupéré ». La combustion de bois traité (traverses de chemin de fer, poteaux télégraphiques, contreplaqués, agglomérés, palets, etc.) provoque rapidement l'obstruction de l'installation (dépôts de suie et de goudrons), abîme l'environnement (pollution, mauvaises odeurs) et entraîne des déformations du foyer par surchauffe.
- Tous les matériaux autres que le bois (plastique, aérosols, etc.).
- N'utilisez jamais d'essence, de combustible pour lampe à essence, de paraffine, d'allume-feu pour charbon de bois, d'alcool éthylique ou de liquides similaires pour allumer ou raviver un feu dans l'appareil. Gardez tous ces liquides à distance de l'équipement lorsqu'il est utilisé.

Le bois vert et le bois re-traité peuvent provoquer le feu dans le conduit de la sortie de fumée.

Dans ce graphique, on peut voir l'influence de l'humidité sur le pouvoir calorifique du bois :

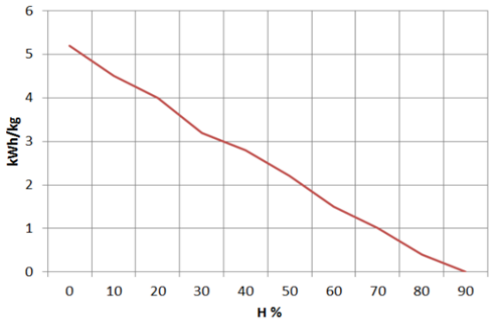

Figure n°28 - Rapport entre humidité et pouvoir calorifique du bois.

3.2. Description des éléments de l'appareil

3.2.1. Éléments de fonctionnement IZARO 80-100 CLI

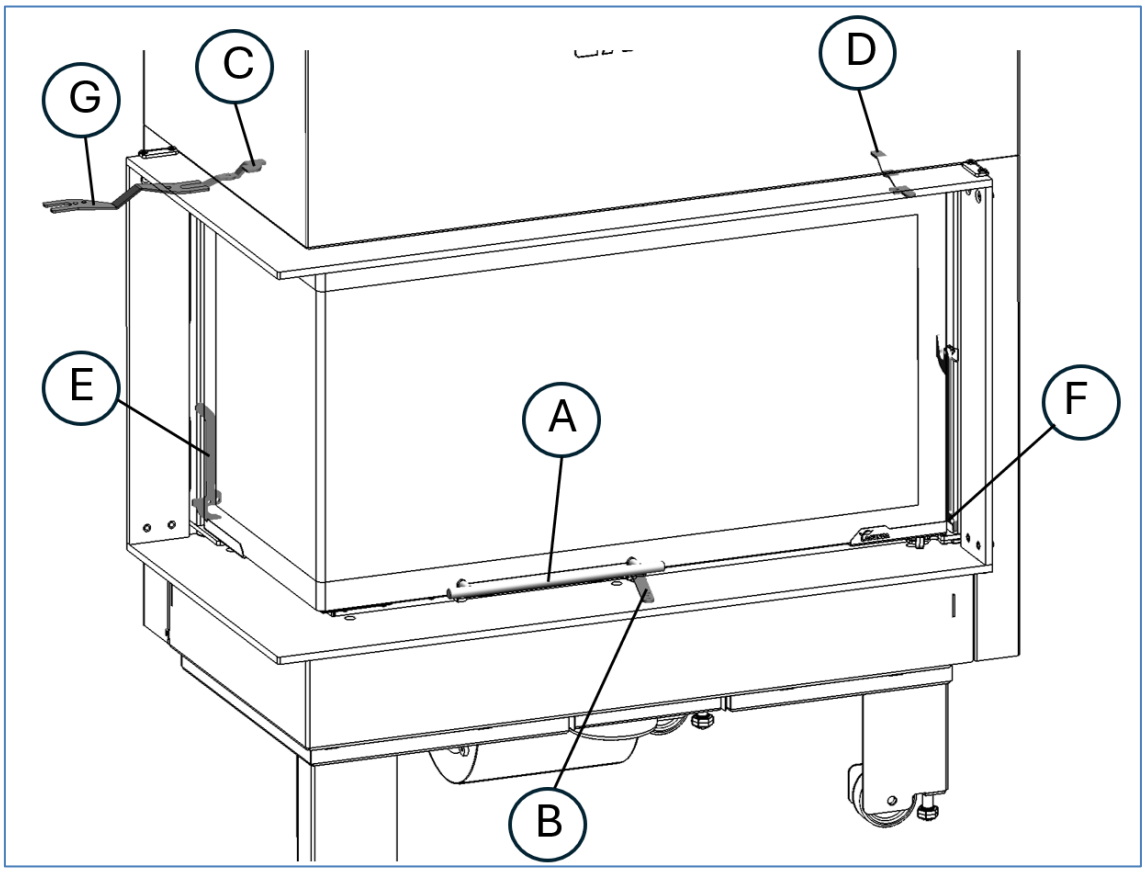

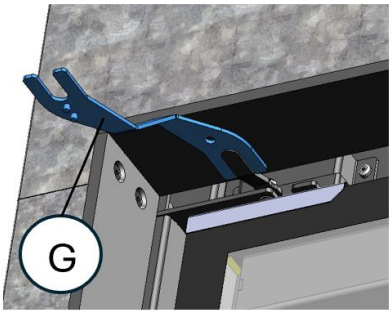
G

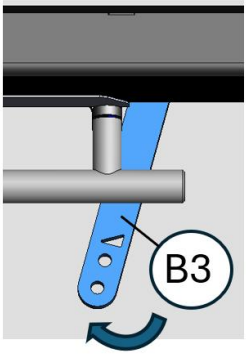
B3

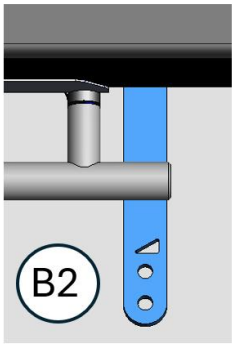
B2

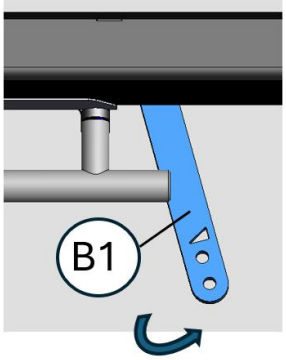
B1

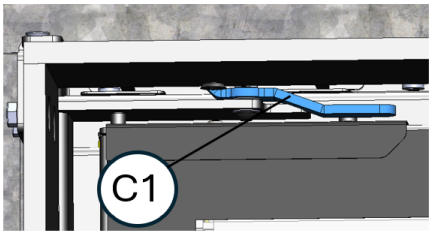
C1

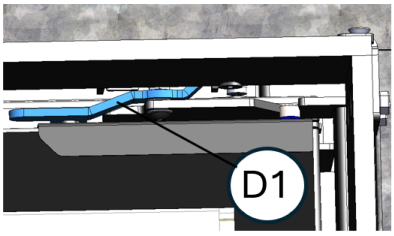
D1

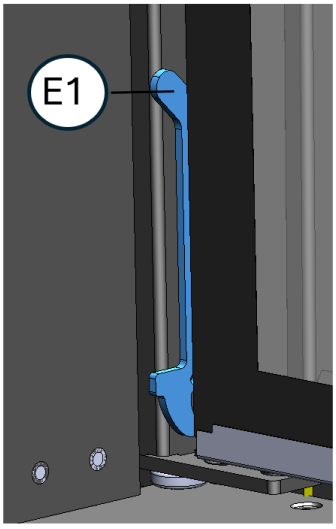
E1

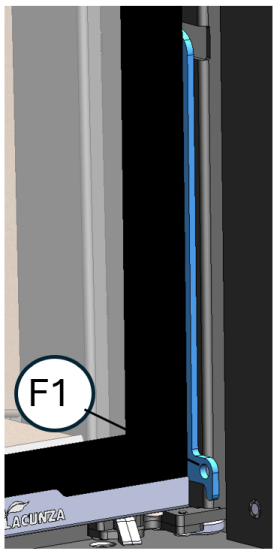
F1

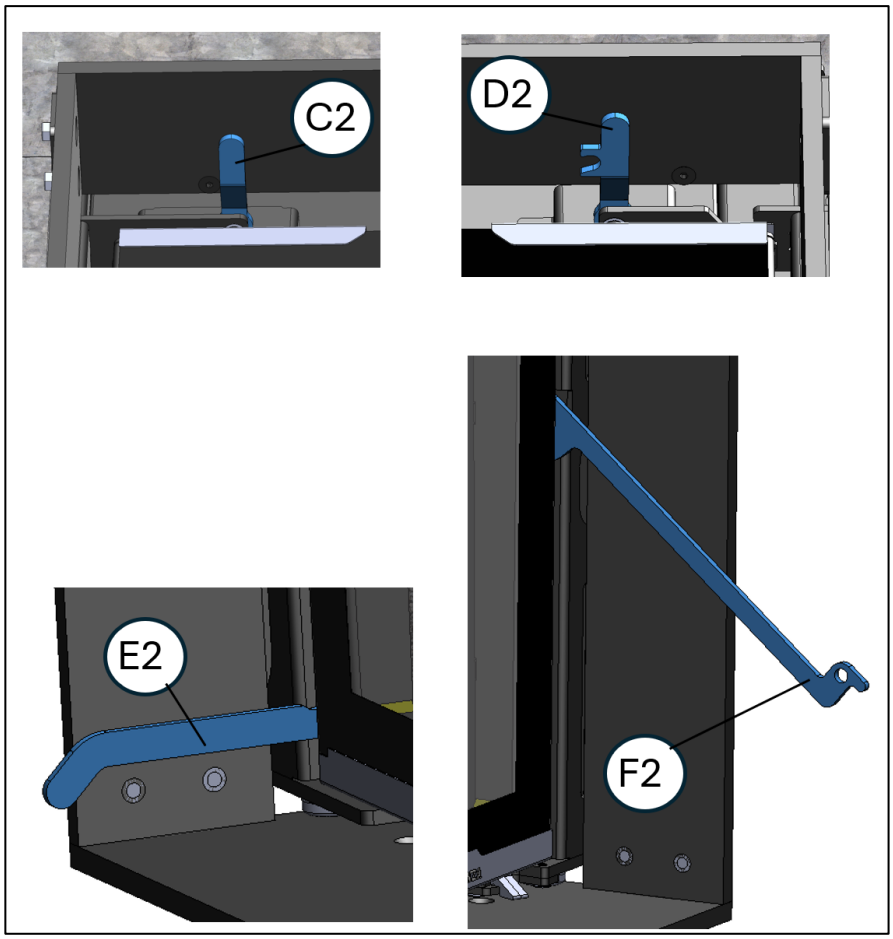

Figure n°29 - Éléments de fonctionnement de l'appareil IZARO 80-100 CLI

- **A**: Poignée porte foyer
- **B**: Registre à levier unique, contrôle de l'entrée d'air de combustion
  - **B1** ouvert (tourner dans le sens inverse des aiguilles d'une montre)
    - Entrée d'air primaire ouverte (pendant l'allumage)
    - Entrée d'air secondaire ouverte (nettoyage des vitres)
    - Entrée d'air double combustion ouverte.
  - **B2** Position de fonctionnement à puissance nominale de chauffage
    - Entrée d'air primaire fermée.
    - Entrée d'air secondaire semi-ouverte (nettoyage des vitres)
    - Entrée d'air double combustion semi-ouverte
  - **B3** Fermé (tourner dans le sens des aiguilles d'une montre)
    - Entrée d'air primaire fermée
    - Entrée d'air secondaire fermée
    - Entrée d'air double combustion semi-ouverte
- **C**: Levier latéral supérieur, système d'ouverture de porte pour le nettoyage des vitres
  - C1 Positionnement en mode mouvement porte guillotine (vertical).
  - C2 Position en mode ouverture de porte horizontale, pour le nettoyage des vitres.

- **D**: Levier avant supérieur, système d'ouverture de porte pour nettoyer la vitre
  - **D1** Positionnement en mode mouvement porte guillotine (vertical).
  - **D2** Position en mode ouverture horizontale de la porte, pour le nettoyage des vitres.
- **E**: Levier latéral inférieur, système d'ouverture de porte pour le nettoyage des vitres
  - E1 Positionnement en mode mouvement porte guillotine (vertical).
  - E2 Position en mode ouverture horizontale de la porte, pour le nettoyage des vitres.
- **F**: Poignée d'ouverture de porte horizontale pour le nettoyage des vitres
  - **F1** Positionnement en mode mouvement porte guillotine (vertical).
  - **F2** Position en mode ouverture horizontale de la porte, pour le nettoyage des vitres
- **G**: Outil manipulation des leviers du système d'ouverture de porte pour le nettoyage des vitres.

REMARQUE : dans le modèle Izaro 80-100 CLD (Vitre latérale du côté droit), les éléments de commande seraient les mêmes que ceux du modèle Izaro 80-100 CLI, mais les leviers seraient disposés symétriquement.

3.3. Allumage

Utiliser l'appareil par temps chaud (journées chaudes, premières heures de l'après-midi des journées ensoleillées) peut créer des problèmes d'allumage et de tirage.

Certaines conditions climatologiques comme le brouillard, le gel, l'humidité qui pénètre dans les conduits d´évacuation de fumée, etc., peuvent entraîner un manque de tirage du conduit de fumée et provoquer des asphyxies.

Un foyer froid aura un tirage insuffisant, ce qui entraînera une entrée de fumée dans la pièce.

Vérifiez que la cheminée a un tirage suffisant en allumant une boule de papier journal sur le déflecteur de fumée.

Veuillez suivre les conseils suivants pour obtenir un allumage satisfaisant :

- Ouvrir la porte du foyer et ouvrir au maximum tous les registres d'arrivée d'air au foyer (**voir paragraphe 3.2.2, levier unique position B1**).

- Placez 2 bûches de taille moyenne, parallèlement l'une à l'autre (presque ensemble), et dans le sens de la longueur du foyer, à côté du fond du foyer, sur le dessus du gril.

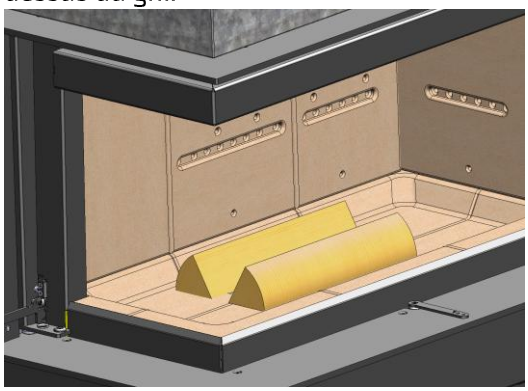

- Placez deux ou trois couches de bois de chauffage plus fin (copeaux) sur les bûches en suivant un motif entrecroisé. Sur le dessus, placez du papier ou une pastille d'allumage **(1)** entre les copeaux ou le bois fin et allumez-le en suivant les instructions figurant sur l'emballage.

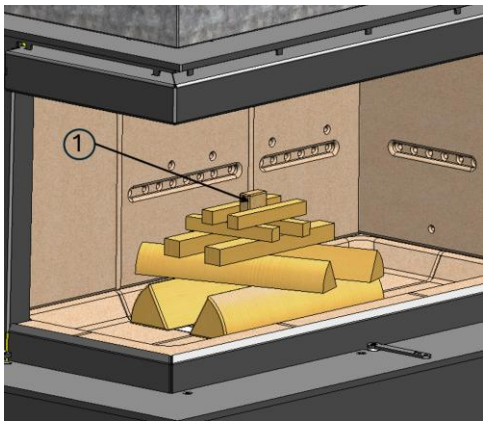

- Ne fermez pas la porte entièrement, deux ou trois centimètres, pendant les premières 10 minutes, jusqu'à ce que la vitre soit chaude

- Une fois le bois allumé, fermez la porte. Laissez le feu brûler intensément jusqu'à ce qu'il reste une couche de braises vives. Insérez la prochaine charge de bois de chauffage dans l'appareil. Consultez la section « 3.4. chargement de carburant

- Le premier allumage doit être doux afin que les différentes pièces qui composent l'appareil se dilatent et sèchent.

Attention: Lors du premier allumage, l'appareil peut provoquer de la fumée et des odeurs. Ne vous inquiétez pas, ouvrez une fenêtre pour aérer la pièce pendant les premières heures de fonctionnement.

S'il y a de l'eau autour de la cheminée, celle-ci est produite par la condensation de l'humidité du bois en allumant le feu. Cette condensation disparaîtra au bout de deux ou trois allumages lorsque la cuisinière se sera adaptée à son conduit de fumée. Dans le cas contraire, nous devrons vérifier le tirage du conduit de fumée (longueur et diamètre de la cheminée, isolation de la cheminée, étanchéité) ou l'humidité du bois utilisé.

3.4. Chargement de combustible

Une fois les instructions d'allumage suivies, le carburant sera chargé comme suit :

.

- Ouvrir lentement la porte de chargement, en évitant toute entrée

soudaine d'air dans la maison. En faisant cela, nous empêcherons la fumée de s'échapper dans la pièce dans laquelle l'appareil est installé. Effectuez cette opération avec un gant pour éviter de vous brûler les mains.

- Répartissez les braises uniformément dans toute la base du feu.
- Placez plusieurs bûches sur les braises. En empilant les bûches de manière lâche, le bois de chauffage brûle beaucoup plus rapidement, car l'oxygène peut atteindre toutes les parties du bois. De cette façon, le feu brûle plus rapidement. En revanche, en empilant les bûches de manière compacte, le bois de chauffage brûle plus lentement.
- Fermez la porte de l'appareil.
- Placer le registre à levier unique qui contrôle l'entrée d'air pour la combustion dans sa position médiane (**position B2 indiquée dans la section 3.2.1.**).

La hauteur maximale de la charge sera d'un tiers de la hauteur du foyer, soit environ.

L´intervalle de chargement minimal pour une puissance calorifique nominale est de 60 minutes

Effectuer toujours les charges nominales (voir tableau au paragraphe 1.1).

Pour une combustion minimale (par exemple la nuit), utilisez des bûches plus épaisses.

Une fois le foyer chargée, fermez la porte de chargement.

Dans le cas de l'Izaro 100, lors du chargement, en cas de retours de fumée dues à un tirage insuffisant dans l'installation, procédez comme suit :

1- Retirer le déflecteur inférieur (voir instructions section 3.7.2). De cette façon, il y aurait moins de rétention de fumée dans le foyer.

2- Fermez la porte immédiatement après le chargement :

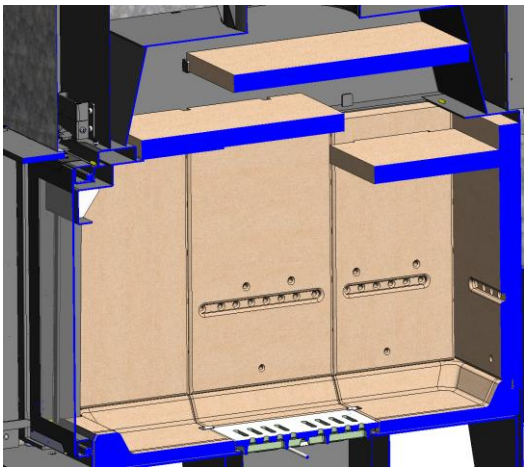

Figure n°30 - Position actuel de deflecteurs IZARO 100 CLI

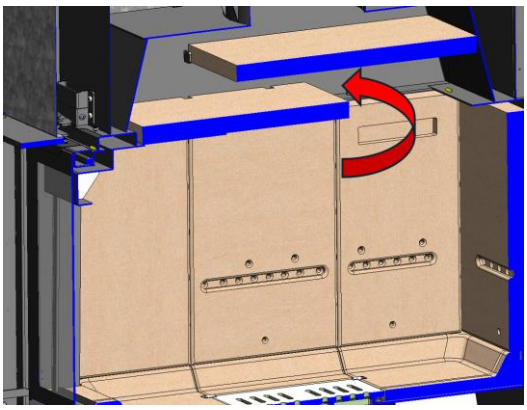

Figure n°31 - Retrait du déflecteur inférieur pour réduire l'enduit IZARO 100 CLI.

Faites attention au moment de déposer les bûches dans le foyer des appareils avec l'intérieur en vermiculite. La vermiculite est un matériau fragile qui peut se fissurer s'il subit des chocs. L'utilisation de bois dont le taux d'humidité n'est pas recommandé entraînera une détérioration rapide des parties en vermiculite.

3.5. Fonctionnement

L'appareil doit toujours être utilisé avec la porte fermée.

Pour des raisons de sécurité, vous ne devez jamais fermer toutes les arrivées d'air pour la combustion de l'appareil.

Registre d'arrivée d'air primaire

En ouvrant ce registre, nous introduisons de l'air dans la chambre de combustion à travers la grille.

Registre d'arrivée d'air secondaire

En ouvrant ce registre nous introduisons de l'air dans la chambre de combustion à travers la porte supérieure du foyer.

IMPORTANT: En gardant ce registre secondaire ouvert la vitre du foyer se salira moins vite.

Registre d'arrivée d'air de double combustion

En ouvrant ce registre, nous introduisons de l'air dans la flamme de la combustion, en générant ainsi une combustion plus efficace et moins polluante car nous réalisons une post combustion en brûlant les particules non brûlées lors de la première combustion. Nous augmenterons ainsi le rendement de l'appareil et nous réduisons les rejets.

Régulation de l'air de combustion

L'appareil dispose d'une seule prise d'air qui régule à la fois l'air primaire et secondaire et la double combustion. Lorsque l'entrée d'air est en position **« B1 »** (Voir images précédentes **section** 3.2.1), les entrées d'air primaire, secondaire et double combustion sont ouvertes. Lorsque le registre à levier unique se déplace dans le sens des aiguilles d'une montre vers la position fermée, l'entrée d'air principale ou primaire est d'abord fermée. Dans la position intermédiaire du levier unique **« B2 »**, le registre primaire est complètement fermé et les entrées de combustion secondaire et double sont partiellement fermées. Lorsque l'entrée d'air est complètement fermée en position **« B3 »**, il y a une petite ouverture d'air pour la double combustion sous le déflecteur de flamme.

Pour obtenir une puissance maximale, nous ouvrirons tous les registres d'entrée d'air de la maison et pour obtenir une puissance minimale, nous devrions avoir tendance à les fermer. Pour une utilisation normale, il est conseillé de fermer la **position B2** du monocommande, c'est-à-dire à mi-course

Dans les appareils de type B ou BE (sans conduction de l'air comburant depuis la rue), lorsque l'appareil n'est pas utilisé, l'ensemble appareil-conduit de fumée peut représenter une échappatoire thermique vers la rue. Lorsque l'appareil n'est pas utilisé, il est conseillé de laisser les registres d'entrée d'air de la chambre de combustion fermés afin de minimiser ces pertes d'énergie.

ATTENTION : En raison des grands changements de température auxquels l'appareil est soumis, des bruits peuvent se produire pendant son fonctionnement. Ces bruits sont dus aux effets naturels de la dilatation/contraction de ses composants. Ne vous inquiétez pas.

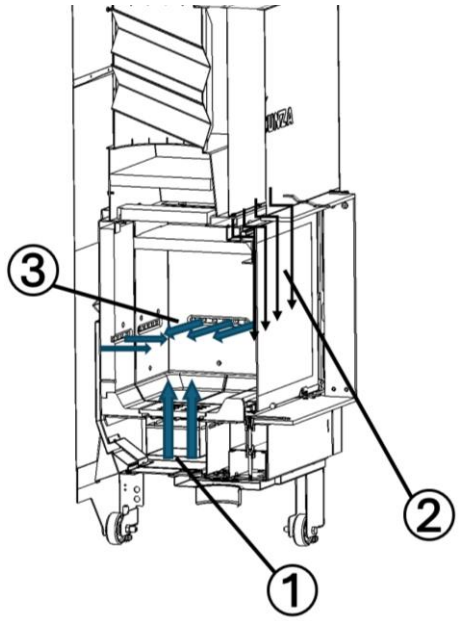

Figure n°32 - Entrées d'air de combustion

1- Entrée d'air primaire, régule l'air qui passe sous le gril.

2- Entrée d'air secondaire, régule l'air devant la vitre (air-wash)

3- Double entrée d'air comburant ; le mur est doté de trous d'aération permanents sous le déflecteur de flamme qui assurent la post-combustion

3.6. Retrait des cendres

Après avoir utilisé l'appareil de façon continue, il est indispensable de retirer les cendres du foyer. Extraire le tiroir lorsqu'il est froid, ou à l'aide d'une protection pour ne pas nous brûler (gant).

Les braises chaudes ne doivent en aucun cas être jetées à la poubelle.

Nous accédons au tiroir en ouvrant la porte de l'appareil.

Attention! Il est très important de remettre le tiroir cendrier à son emplacement à la base du foyer après avoir vidé les cendres, avant de recommencer à faire du feu ! Suivez le processus inverse d'extraction.

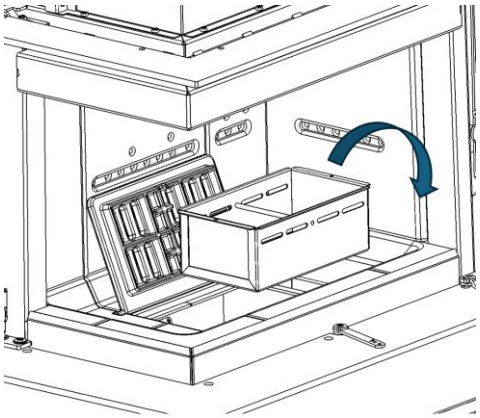

Figure n°33 - Retrait du tiroir cendrier

3.7. Composants intérieurs amovibles. Déflecteurs. Plaques d'accueil en vermiculite.

REMARQUE : L'explication du démontage des composantes intérieures de la maison sera effectuée pour le modèle IZARO 100 CLI (porte latérale du côté gauche). Gardez à l'esprit que la façon de démonter ces mêmes pièces dans le modèle IZARO 100 CLD (porte latérale du côté droit) serait exactement la même que celle expliquée pour le modèle IZARO 100 CLI, mais en tenant compte du fait que la position des pièces serait symétrique (de l'autre côté).

3.7.1. Composants intérieurs amovibles Izaro 80-100 CLI

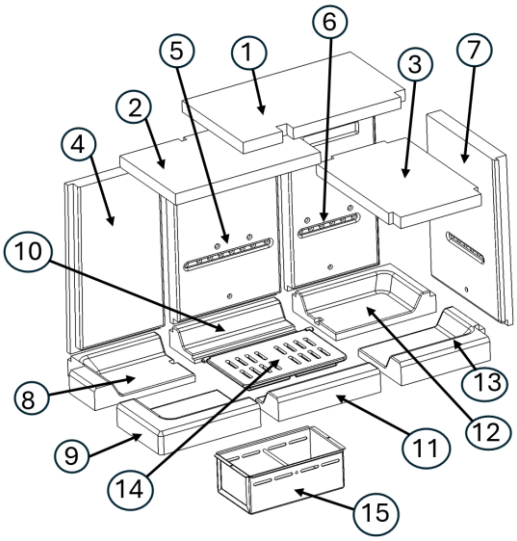

1- Déflecteur supérieur
2- Déflecteur central
3- Déflecteur inférieur
4- Plaque arrière gauche
5- Plaque arrière centrale
6- Plaque arrière droite
7- Plaque latérale
8- Base arrière gauche
9- Base avant gauche
10- Base arrière centrale
11- Base avant centrale
12- Base arrière droite
13- Base avant droite
14- Grille
15- Cendrier

3.7.2. Smontaggio dei deflettori Izaro 80-100 CLI

L'appareil dispose de 3 déflecteurs de vermiculite amovibles qui se placent ainsi (***L'Izaro 80 possède 2 déflecteurs, il n'a pas de déflecteur inférieur***).

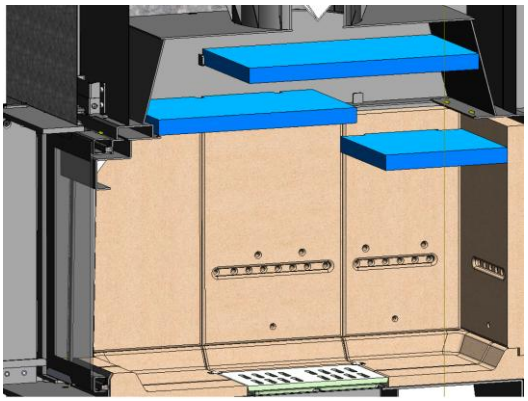

Figure n°34 - Vue de section IZARO 100 CLI avec les déflecteurs placés

Le déflecteur inférieur sera d'abord retiré. Pour cela, déplacez-le horizontalement vers l'avant jusqu'à ce qu'il se libère de la prise arrière. Ensuite, déposez-le en le tournant comme indiqué sur l'image et extrayez-le vers l'avant.

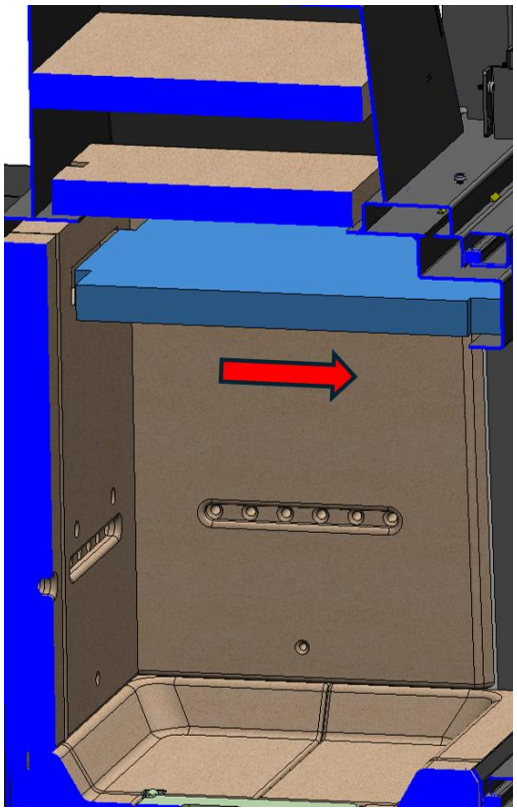

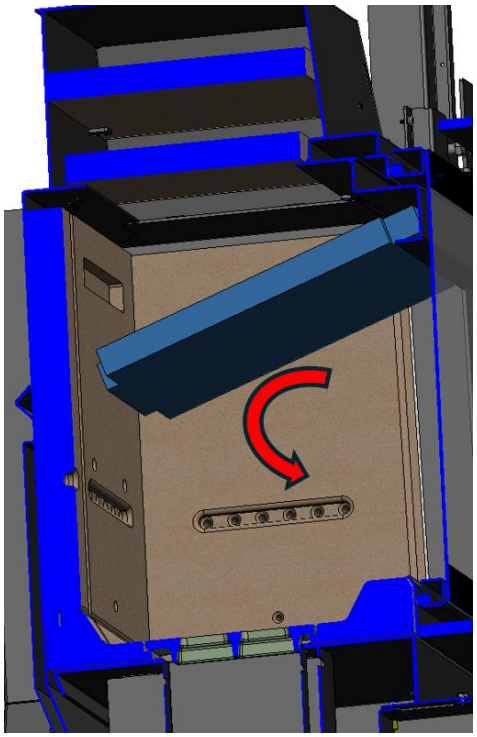

Figure n°35 - Démontage du déflecteur inférieur Izaro 100 CLI

Sur le déflecteur il peut y avoir une accumulation tombée du conduit de fumée.

Retirez le deuxième déflecteur en le tournant vers le haut depuis l'arrière, puis laissez-le retomber par l'avant après l'avoir centré et positionné vers la droite dans l'ouverture du capot.

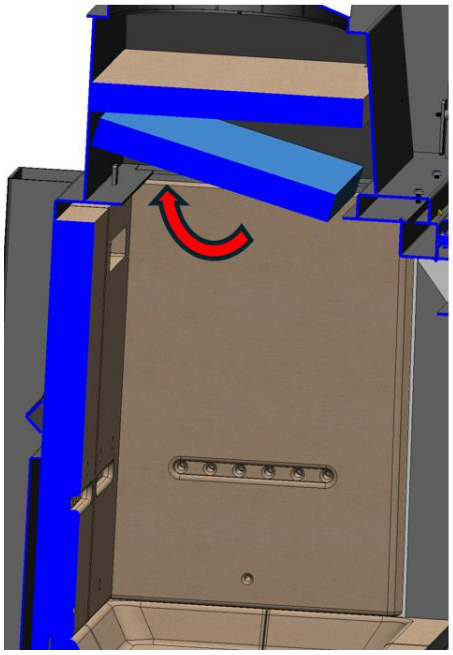

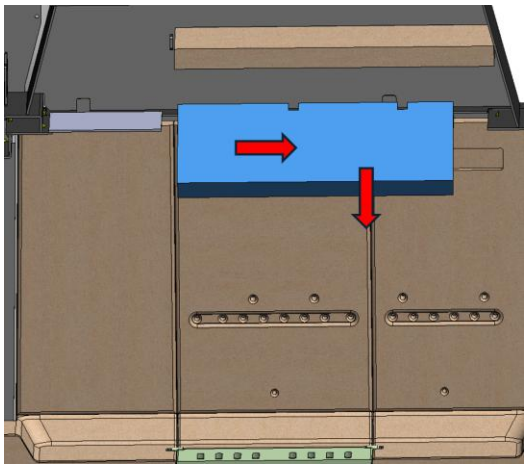

Figure n°36 - Démontage du déflecteur central Izaro 100 CLI

Retirez le déflecteur supérieur en le retournant par l'arrière puis en le laissant tomber par l'avant comme sur l'image.

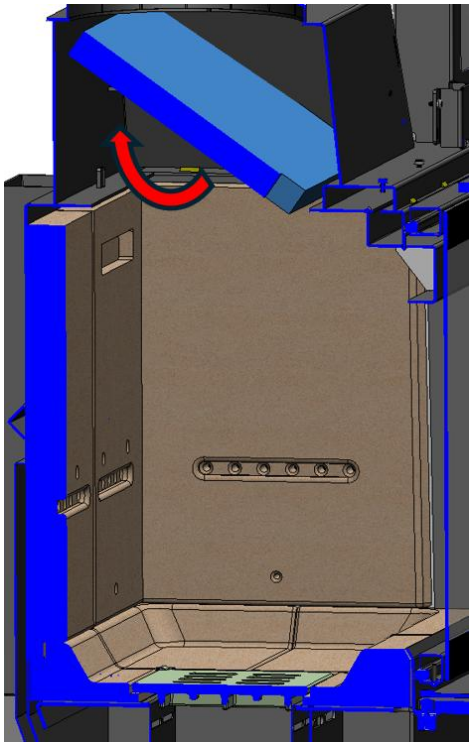

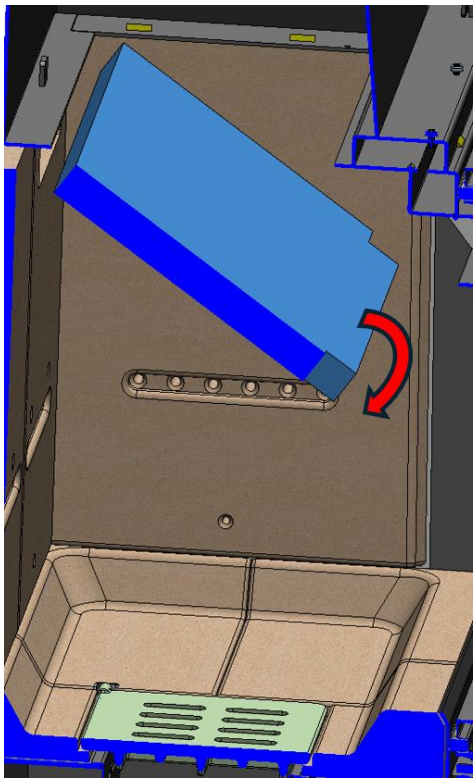

Figure n°37 - Démontage du déflecteur supérieur Izaro 100 CLI

Sur le déflecteur il peut y avoir une accumulation tombée du conduit de fumée.

REMARQUE : *Le démontage des déflecteurs dans le **modèle CLD (vitre latérale droite)** serait le même que dans le modèle CLI qui a été expliqué, mais en tenant compte du fait que les pièces sont placées symétriquement.*

3.7.3. Démontage des plaques arrière et bases en vermiculite Izaro 80-100 CLI.

Le déflecteur inférieur doit être retire.

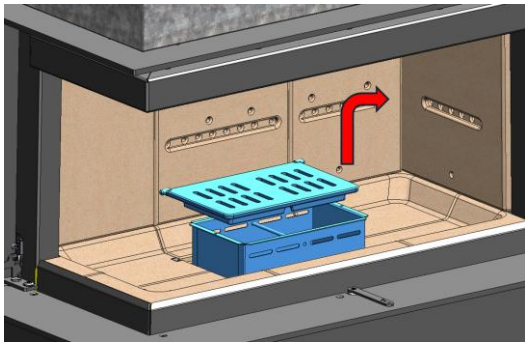

a- Retirer la grille (14) et le cendrier (15).

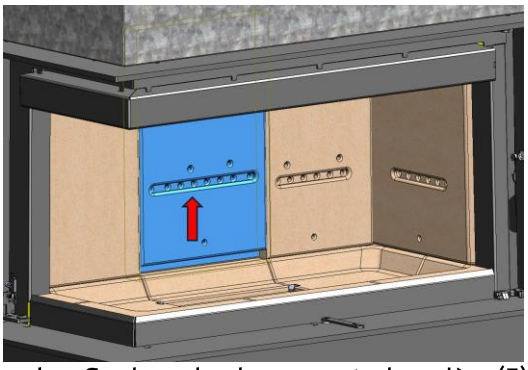

b- Soulever la plaque centrale arrière (5)

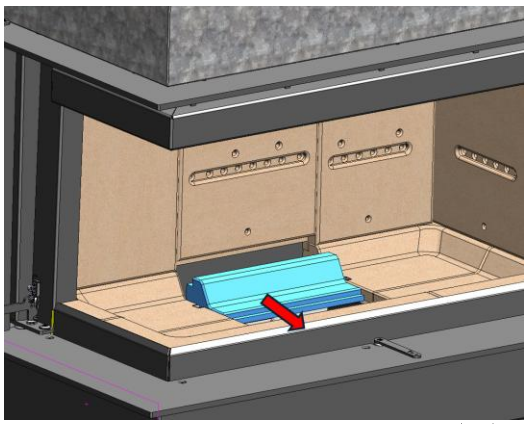

c- Retirez la base centrale arrière (10) en l'avançant.

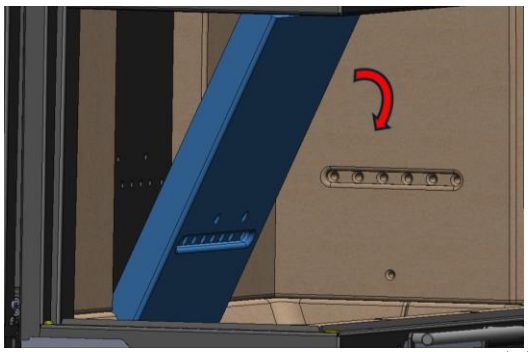

d- Retirer la plaque centrale arrière (5) en la laissant tomber vers l'avant.

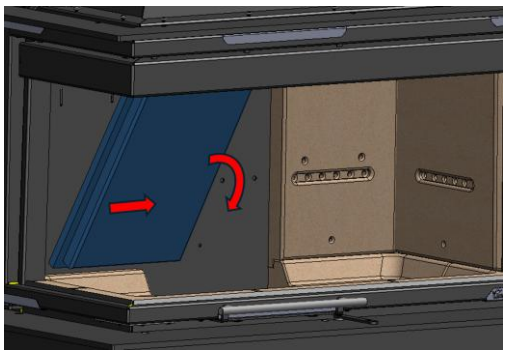

e- Retirez la plaque arrière gauche (4) en la déplaçant vers l'intérieur et en la laissant tomber vers l'avant.

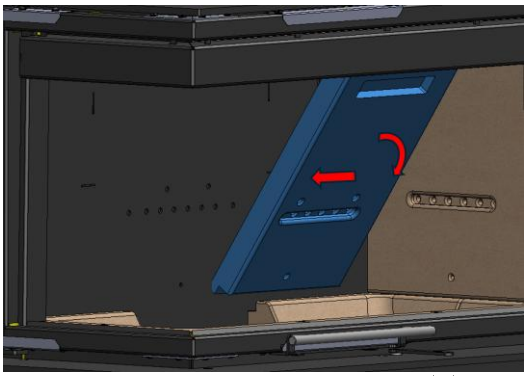

f- Retirer la plaque arrière droite (6) en la déplaçant vers l'intérieur et en la laissant tomber vers l'avant

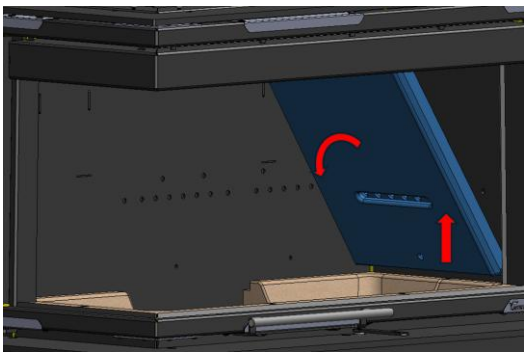

g- Retirez la plaque latérale arrière en la soulevant puis en la laissant retomber vers l'intérieur.

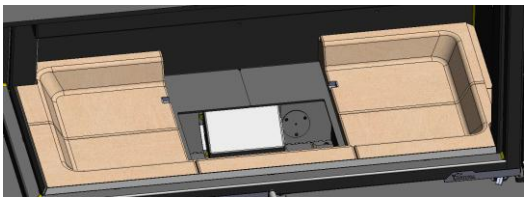

h- Retirer le reste des bases de vermiculite (8), (9), (11), (12), (13).

REMARQUE : <u>Le démontage des plaques arrière et des bases en vermiculite dans le **modèle CLD (Vitre Latérale Droite)** serait le même que dans le modèle CLI qui a été expliqué, mais en tenant compte du fait que les pièces sont placées symétriquement.</u>

3.8. Ouverture de la porte

Il y a 2 façons d'ouvrir les portes:

3.8.1. Porte guillotine:

Cette façon d'ouvrir la porte se fait avec un mouvement vertical et sera le système habituellement utilisé lors du fonctionnement normal de la cheminée au

moment de réaliser de nouveaux chargements ou de placer les bûches dans le foyer. Pour manipuler celle-ci avec la poignée, utilisez le gant livré avec l'appareil pour éviter d'éventuelles brûlures. Au moment d'ouvrir la porte, exercez une légère pression vers le haut pour libérer le cordon de la partie frontale. Une fois que la porte est soulevée de quelques centimètres, elle est plus légère qu'au début. Lors du processus inverse, au moment de fermer la porte, exercez une légère pression vers le bas pour que le cordon scelle entièrement le foyer par rapport à l'extérieur.

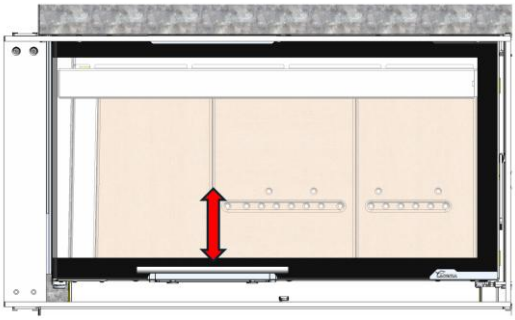

Figure n°38 - Ouverture guillotine

3.8.2. Ouverture de porte horizontale pour nettoyer la vitre.

REMARQUE: L'explication de l'ouverture horizontale de la porte pour le nettoyage de la vitre sera faite pour le modèle **IZARO 80-100 CLI** (porte latérale côté gauche). Gardez à l'esprit que la façon de procéder dans le modèle **IZARO 80-100 CLD** (porte latérale du côté droit) serait exactement la même, mais en tenant compte du fait que la position des leviers serait symétrique (de l'autre côté)

Ce système d'ouverture sera exclusivement utilisé à froid (lorsqu'il n'y a p°as de feu à l'intérieur du foyer) pour accéder à la partie inférieure de la vitre du foyer et la nettoyer. Pour ce faire, il faudra d'abord bloquer le système de mouvement vertical (guillotine) puis la porte pourra pivoter sur ses 2 axes latéraux jusqu'à 90°. Le verrouillage du système de mouvement de la porte guillotine impliquera la manipulation de 3 leviers rotatifs dans l'ordre suivant :

- **Tourner le 1er levier** : Il s'agit du levier désigné « **D** » dans la section « **3.2.1. Éléments de commande** ». Avec la porte fermée (*assurez-vous que la porte est complètement abaissée*), nous insérerons « l'outil de manipulation de dossiers » fourni par Lacunza dans le levier rotatif situé dans la partie supérieure droite de la porte. Insérez-le complètement jusqu'à ce que nous remarquions qu'il s'arrête.

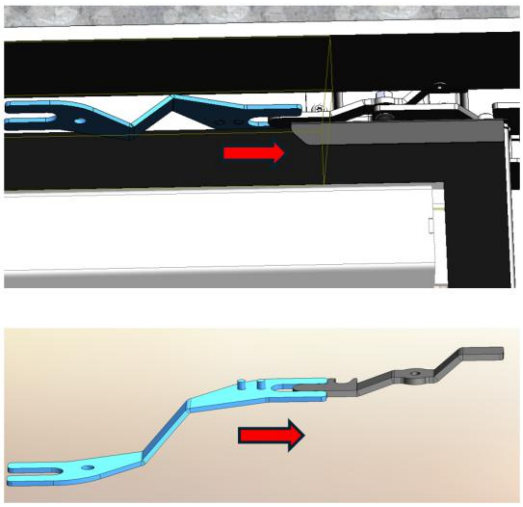

Figure n°39 - Insérer l'outil de manipulation dans le levier rotatif supérieur droit

Ensuite, nous tournerons le levier dans le sens inverse des aiguilles d'une montre jusqu'à ce qu'il s'arrête. Le levier doit être perpendiculaire à la porte.

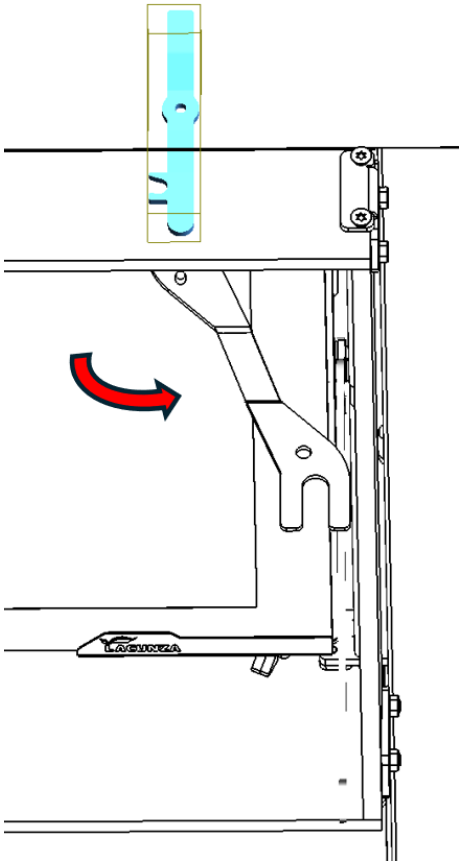

Figure n°40 - Tournez le levier de 90° dans le sens inverse des aiguilles d'une montre.

- <u>Tourner le 2ème levier</u> : c'est le levier désigné « C » dans la section « **3.2.1. Éléments de commande** ». Nous allons extraire l'outil du levier supérieur droit et l'utiliser pour effectuer la même opération avec le levier situé en haut à gauche de la porte. Nous présenterons l'outil de manipulation comme expliqué précédemment pour le pivot gauche.

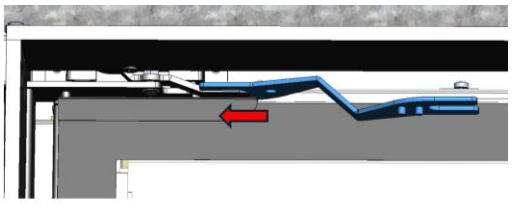

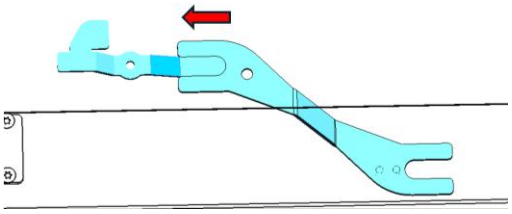

Ensuite, dans ce cas, nous tournerons dans le sens des aiguilles d'une montre comme le montre la photo, jusqu'à ce qu'il s'arrête (90º).

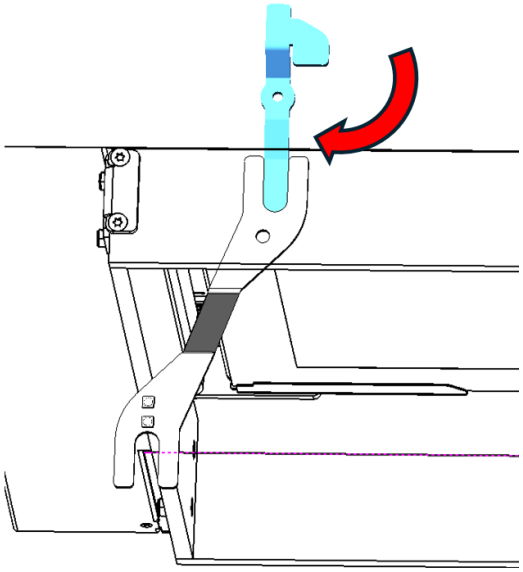

Figure n°41 - Tournez le levier supérieur gauche dans le sens des aiguilles d'une montre de 90º

- <u>Tourner le 3ème levier</u> : c'est le levier désigné « E » dans la section « **3.2.1. Éléments de commande** ». Nous tournons ce troisième levier, situé sur la face inférieure de l'appareil, dans le sens inverse des aiguilles d'une montre. Le levier doit s'arrêter et être horizontal comme sur l'image.

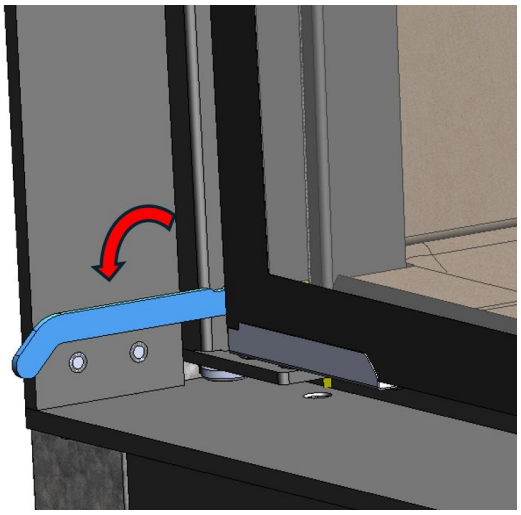

Une fois les trois leviers tournés, la porte sera bloquée pour le mouvement vertical (mode guillotine) et pourra s'ouvrir horizontalement en tournant sur les axes situés sur le côté de la porte.

Pour ce faire, nous tournons la poignée « F » vers l'extérieur et de cette façon la porte

serait libre pour pouvoir l'ouvrir horizontalement.

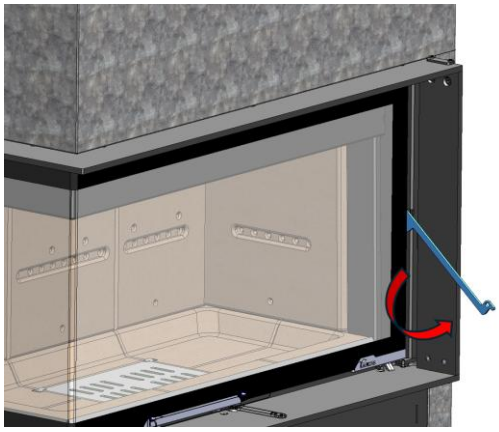

Figure n°42 - Ouvrir la poignée de porte vers l'extérieur.

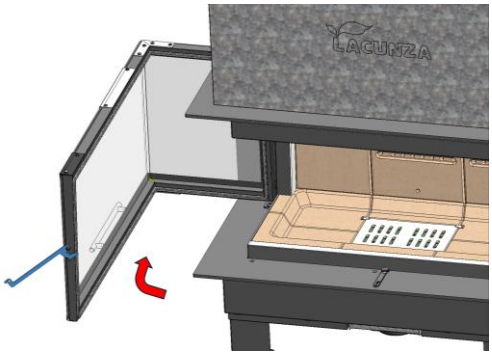

Figure n°43 - Porte ouverte horizontalement

REMARQUE : une fois que la vitre de la porte a été nettoyée et que nous souhaitons laisser à nouveau la porte en mode d'ouverture guillotine, nous devrons procéder de la manière inverse comme expliqué ci-dessus.

VOIR LA VIDÉO EXPLICATION DE L'OUVERTURE DE PORTE HORIZONTALE POUR LE MODÈLE IZARO 100 CLI CI-DESSOUS LE QR CODE :

3.8.3. Démontage de la poignée de porte

Les modèles Izaro ont la possibilité d'utiliser la poignée de porte comme une "main froide", c'est-à-dire qu'elle peut être retirée de son logement après avoir fermé la porte et réinsérée pour l'ouvrir. Pour utiliser la poignée comme une « main froide », vous devez desserrer les 4 vis qui la maintiennent à la porte.

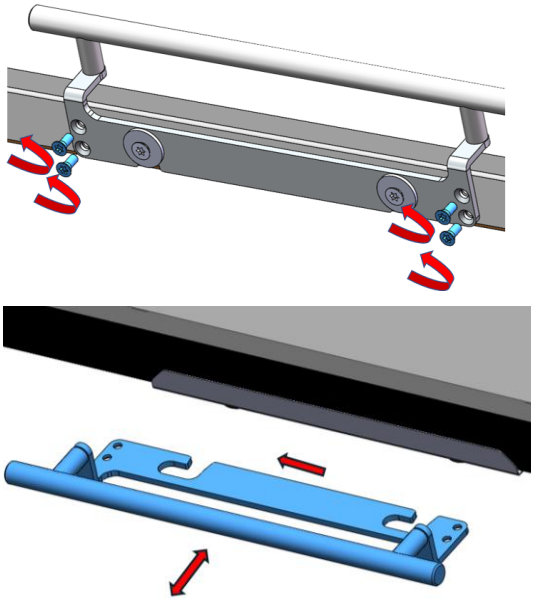

Figure n°44 - Extraction de vis et utilisation comme poignée froide

3.9. Système électrique. Fonctionnement.

3.9.1. Convection forcée. Turbine

Les modèles Izaro C/V disposent d'une turbine pour la convection forcée de l'air chaud généré autour de l'appareil à l'intérieur de son carénage et qui pourra être conduit vers d'autres pièces.

NOTE IMPORTANTE : Cet appareil n'est pas couvert par notre garantie s'il n'est pas directement branché à l'arrivée du réseau électrique dans les conditions indiquées au paragraphe 1.1.

Description :

Les appareils Izaro avec l'option C/V (ventilation forcée avec turbine) sont munis des éléments suivants :

Ses éléments et caractéristiques:

- **Turbine**:
  - Puissance maximale d'arrivée: 275/285 W, 230V, 50/60Hz.
  - Vitesse (r.p.m.): 1250
  - Flux de l'air (m3/h): 820/910
- **Sonde thermostat**: NTC10K avec câble de 2000 mm de long.
- **Régulateur d'air automatique-progressif ELX AIR POWER Auto-prog :** voir données techniques dans le Manuel livré

3.9.2. Fonctionnement du régulateur d'air automatique-progressif:

- **Fonctionnement** : l'appareil est éteint lorsque la LED de veille est allumée.
  Le contrôleur dispose d'une fonction automatique et d'une fonction automatique progressive qui s'activent en appuyant sur le bouton correspondant.
- **Fonctionnement en mode automatique** :
  Le moteur démarre lorsque la température de la sonde est supérieure à 40 °C. Le moteur démarre à la première vitesse. Appuyez sur le bouton pour augmenter la vitesse.
- **Fonctionnement en mode automatique progressif**:
  Le moteur démarre lorsque la température de la sonde est supérieure à 40 °C. Le changement de température à ce moment-là régule automatiquement la vitesse du moteur de manière progressive, en l'augmentant lorsque la température augmente et en la diminuant lorsqu'elle baisse.

- **Fonction de sécurité**

Un démarrage de sécurité à la puissance maximale se produit lorsqu'il y a une température supérieure à 75°C dans la sonde (S) même avec l'appareil éteint. Le régulateur s'active à la vitesse maximale dissipant l'excès de température et se met en fonctionnement automatique. La sécurité est activée si l'appareil est éteint.

- **Télécommande**

Le régulateur est équipé d'une télécommande qui permet de reproduire les commandes et fonctions des boutons du régulateur.

- **Défaut de la sonde**

En cas de panne de la sonde, le dispositif permet au moteur de fonctionner en mode automatique, cette anomalie est signalée par le clignotement de la LED. Remplacez la sonde avec l'appareil éteint et déconnecté du réseau.

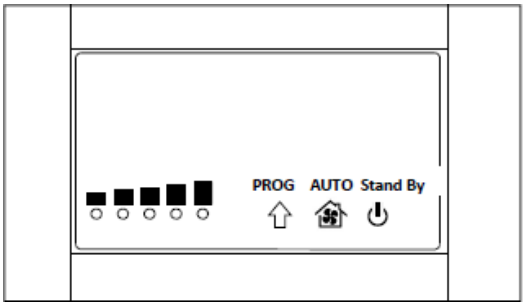

Figure n°45 - Display du régulateur d'air automatique / progressif

Pour des informations complémentaires voir Manuel d'Instructions du régulateur d'air automatique / progressif ELX AIR POWER-TRA Auto prog.

La télécommande de certaines marques de téléviseurs peut interférer avec le capteur du potentiomètre et modifier son fonctionnement. Pour éviter toute interférence, il est recommandé de placer le potentiomètre dans un endroit éloigné du téléviseur.

4. ENTRETIEN ET CONSEILS IMPORTANTS

4.1. Entretien de l'appareil

L'appareil devra être nettoyé régulièrement tout comme le conduit de branchement et le conduit de sortie de fumée, notamment après de longues périodes d'inactivité.

4.1.1. Foyer

Nettoyer les cendres du foyer, etc.

Sur les appareils de chauffage, nettoyer la suie (créosote) déposée sur les parois, pour un meilleur rendement.

4.1.2. Intérieur de l'appareil

On pourra accéder à l'intérieur de foyer par sa partie basse en enlevant-repliant la grille en fonte et en retirant le cendrier. Par le trou existant, nettoyez la zone des cendres (utilisez un aspirateur si nécessaire). On peut aussi extraire le socle en fonte si besoin.

Nettoyer les cendres du foyer. Nettoyer les déflecteurs, qui peuvent être recouverts de suie.

4.1.3. Sortie de fumée

Pour un bon fonctionnement de l'appareil, la sortie de fumée devra être toujours propre.

Il est important de la nettoyer aussi souvent que nécessaire, la fréquence du nettoyage dépendra du régime de fonctionnement de la cuisinière et du combustible utilisé.

4.1.4. Vitre foyer

Pour que le vitre reste le plus propre possible et le plus longtemps possible, le registre d'air secondaire doit rester ouvert. Cependant, au fil des heures d'utilisation, le verre peut se salir. Pour le nettoyer, on utilisera des produits dégraissants spécifiques ou des produits de nettoyage à sec pour cette tâche.

Le nettoyage doit être effectué avec la vitre froide et en prenant soin de ne pas appliquer le nettoyant pour vitres directement sur la vitre car, s'il entre en contact avec le cordon de fermeture de la porte, il pourrait se détériorer. Mettez le produit de nettoyage sur le chiffon.

Attention à ne jamais laisser le produit s'égoutter dans la partie inférieure du verre. L'accumulation du produit de nettoyage, avec des résidus de suie ou de cendres, peut endommager la sérigraphie sur le verre.

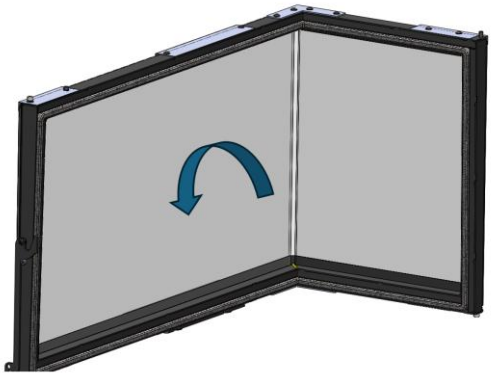

Note : Si nous utilisons l'appareil dans des conditions de tirage supérieures à 15Pa ou si nous brûlons plus de bois (par heure) que celles indiquées dans le tableau 1.1, nous soumettons l'appareil à des conditions de travail supérieures à celles pour lesquelles il a été conçu. Cela peut entraîner un encrassement agressif du verre (halo blanc), qui ne peut être nettoyé par la méthode traditionnelle.

Attention, la vitrocéramique est préparée à 700°C. Ne laissez jamais le bois de chauffage en feu ou la flamme de la combustion s'écraser contre le verre pendant de longues périodes. Dans ces cas, nous soumettrions le verre à des températures supérieures à 750 ° C, ce qui pourrait altérer la structure interne du verre et le rendre opaque (phénomène irréversible).

4.1.5. Pieces en tôle d'acier ou en fonte peintes

Ces pièces sont en tôle d'acier ou en fonte peintes. Pour nettoyer ces pièces, veuillez utiliser soit une brosse métallique, soit un chiffon sec. Ne Jamais mettre ces pièces en contact avec de l'eau ou tout autre liquide.

En effet , cela pourrait oxyder les pièces et écailler la peinture. Attention, lorsque vous nettoyez les vitres avec des produits vendus à cet effet, veillez à ne pas éclabousser ni passer ces produits sur l'acier peint ou la fonte peinte.

4.1.6. Pièces en tôle émaillée

Pour nettoyer les pièces en tôle émaillée, utilisez un chiffon humide et du savon neutre et séchez-les immédiatement après. N'utilisez pas de produits abrasifs, corrosifs, à base de chlore ou d'acide pour nettoyer les pièces émaillées, car ils pourraient endommager l'émail.

4.1.7. Système electrique

On doit nettoyer-aspirer régulièrement (en fonction de l'installation et de l'utilisation), le système électrique, pour éviter l'accumulation de cendres, de poussières et autres débris qui pourraient générer des bruits étranges et/ou détériorer les ventilateurs et le système électrique. Débrancher l'appareil du réseau électrique pour effectuer cette manipulation.

L'accès à la turbine se fera par l'intérieur du foyer, en enlevant la base en fonte et le couvercle inférieur.

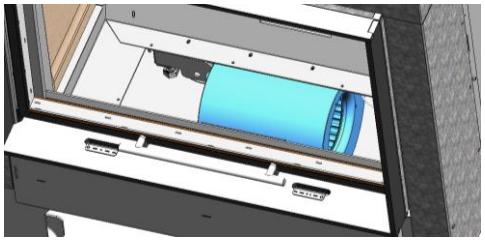

Figure n°46 - Accès à la turbine par l'intérieur de foyer

4.1.8. Registres d'entrée d'air

Dans les registres d'entrée d'air de combustion, il peut s'accumuler des résidus de cendres, de poussières etc., qui limitent ou obstruent le passage d'air. Veuillez dans ces cas régulièrement les nettoyés (appareil éteint). Pour y accéder, il faudrait préalablement retirer le cadre extérieur.

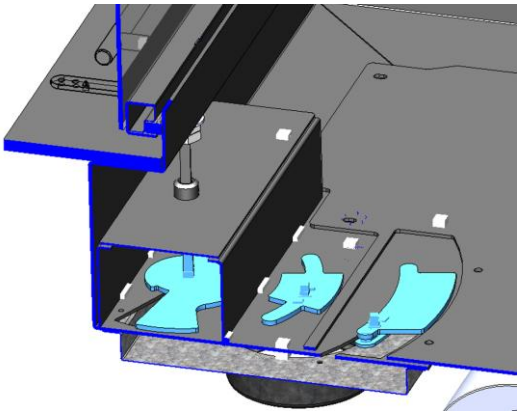

Figure n°47 - Registres amovibles

4.2. Entretien du conduit de fumée

TRÈS IMPORTANT : Afin d´éviter des problèmes (feu de cheminée, etc.) les opérations de nettoyage et d´entretien devront être effectuées régulièrement ; en cas d´usage fréquent, vous devrez effectuer plusieurs ramonages annuels de la cheminée et du conduit de connexion.

En cas de feu de cheminée, il faut couper le tirage, fermer portes et fenêtres, retirer les braises du foyer de la cuisinière, boucher le trou de branchement au moyen de chiffons humides et appeler les pompiers.

4.3. Conseils importants

Lacunza recommande utiliser uniquement les pièces de rechange d'origine.

Lacunza n'est pas tenue responsable de toute modification non autorisée.

Cet appareil produit de la chaleur et il peut provoquer des brûlures de la peau.

Cet appareil peut rester CHAUD un certain temps après avoir été éteint. ÉVITER QUE LES ENFANTS EN BAS ÂGE NE S'EN APPROCHENT.

5. CAUSES D'UN MAUVAIS FONCTIONNEMENT

Ce signe recommande l'intervention d'un professionnel qualifié pour effectuer cette opération.

Situation	Causes probables		Action
Le feu a du mal à démarrer **Le feu ne se maintient pas**	Bois vert ou humide		Utiliser des bois durs, coupés depuis au moins 2 ans et entreposés dans des endroits abrités et ventilés
	Les bûches sont trop grandes		Pour l´allumage, utiliser du papier froissé ou des pastilles d´allumage et des brindilles sèches. Pour le maintient du feu, utiliser des bûches coupées
	Bois de mauvaise qualité		Utiliser des bois durs qui produisent de la chaleur et des braises (châtaignier, frêne, érable, bouleau, peuplier, hêtre, etc.)
	Air primaire insuffisant		Ouvrir entièrement les contrôles d´air primaire et secondaire ou même ouvrir légèrement la porte. Ouvrir la grille d´entrée d´air de l´extérieur.
	Tirage insuffisant		Vérifier si le tirage n'est pas obstrué, effectuer un ramonage si c'est nécessaire Vérifier si le conduit de sortie des fumées est en parfait état (étanche, isolé, sec...)
Le feu se ravive	Excès d´air primaire		Fermer partiellement ou totalement les entrées d´air primaire et secondaire.
	Trop de tirage		Installer un régulateur de tirage
Expulsion de fumée lors de l´allumage	Bois de mauvaise qualité		Ne pas brûler habituellement du petit bois, des restes de menuiserie (contreplaqué, palets, etc.)
	Conduit de sortie des fumées froid		Chauffer le conduit de sortie des fumées en brûlant un bout de papier dans le foyer.
Fumée pendant la combustion	La pièce est sous dépression		Dans les installations équipées de VMC, entrouvrir une fenêtre extérieure jusqu'à ce que le feu ait bien démarré.
	Chargement de bois insuffisant		Réaliser les chargements recommandés. Des chargements très inférieurs à ceux recommandés provoquent une basse température de la fumée et des refoulements de fumée.
	Tirage insuffisant		Vérifier l'état du conduit de sortie des fumées et son isolement Vérifier si les conduits ne sont pas obstrués, effectuer un nettoyage mécanique si c´est nécessaire.
	Le vent rentre dans le conduit des fumées		Installer un système anti-renvoie (Ventilateur) sur le haut de la cheminée.
Chauffage insuffisant	La pièce est sous dépression		Dans les pièces équipées d'une VMC, il faut installer une prise d'air de l'extérieur
	Bois de mauvaise qualité		N'utiliser que le combustible recommandé
Les ventilateurs ne fonctionnent pas	Panne électrique		

6. PIÈCES DÉTACHÉES BASIQUES

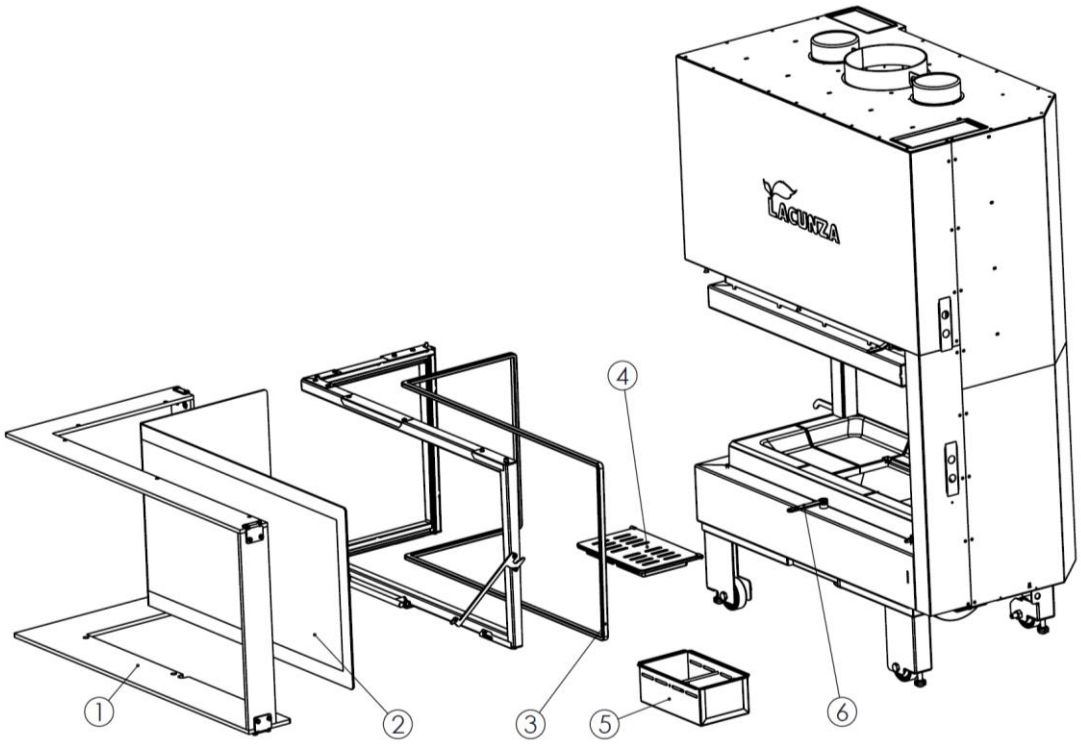

Figure n°48 - Pièces détachées Izaro 80-100 CLI

Nº	Code	Dénomination	Quant.
1	5046800001	Izaro 100 CLI, Cjto. marco exterior MONTADO	1
	5046700001	Izaro 80 CLI, Cjto. marco exterior MONTADO	1
2	5046800000	Cristal puerta Izaro 100 CLID 894x483X394	1
	5046700000	Cristal puerta Izaro 80 CLID 694x483X394	1
3	504000000068	Cordón cerámico 15x10mm puerta Izaro 100 CLID	1
	504000000068	Cordón cerámico 15x10mm puerta Izaro 80 CLID	1
4	504000000058	Parrilla base hogar Itaca 80-100-120	1
5	504000000065	Cenicero Itaca-Inca	1
6	5046800002	Izaro, Registro monomando	1

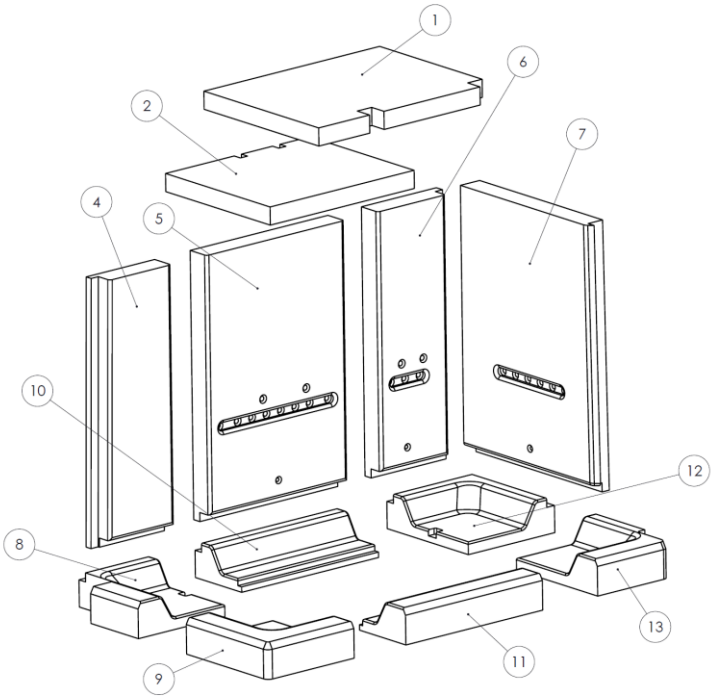

Figure n°49 - Pièces détachées foyer Izaro 80 CLI

Nº	Code	Dénomination	Quant.
1	5046700002	Izaro 80 CLID, Deflector SUP VERMICULITA	1
2	5046700003	Izaro 80 CLID, Deflector MEDIO VERMICULITA	1
4	5046700004	Izaro 80 CLI, Trasera Frontal IZQ BLANCA	1
	5046700011	Izaro 80 CLI, Trasera Frontal IZQ **NEGRA**	1
5	5046800008	Izaro 80-100 CLID, Trasera Frontal CEN BLANCA	1
	5046800028	Izaro 80-100 CLID, Trasera Frontal CEN **NEGRA**	1
6	5046700005	Izaro 80 CLI, Trasera Frontal DCHA BLANCA	1
	5046700012	Izaro 80 CLI, Trasera Frontal DCHA **NEGRA**	1
7	5046800010	Izaro 80 CLI, Trasera Lateral DCHA BLANCA	1
	5046800030	Izaro 80 CLI, Trasera Lateral DCHA **NEGRA**	1
8	5046700007	Izaro 80 CLI, Base Trasera IZQ BLANCA	1
	5046700014	Izaro 80 CLI, Base Trasera IZQ **NEGRA**	1
9	5046700008	Izaro 80 CLI, Base Delantera IZQ BLANCA	1
	5046700015	Izaro 80 CLI, Base Delantera IZQ **NEGRA**	1
10	5046800013	Izaro 80-100 CLID, Base Trasera CEN BLANCA	1
	5046800033	Izaro 80-100 CLID, Base Trasera CEN **NEGRA**	1
11	5046800014	Izaro 80-100 CLID, Base Delantera CEN BLANCA	1
	5046800034	Izaro 80-100 CLID, Base Delantera CEN **NEGRA**	1
12	5046700009	Izaro 80 CLI, Base Trasera DCHA BLANCA	1
	5046700016	Izaro 80 CLI, Base Trasera DCHA **NEGRA**	1
13	5046700010	Izaro 80 CLI, Base Delantera DCHA BLANCA	1
	5046700017	Izaro 80 CLI, Base Delantera DCHA **NEGRA**	1
14	5046700018	Juego completo hogar vermiculita Izaro 80 CLI BLANCA	1
	5046700019	Juego completo hogar vermiculita Izaro 80 CLI **NEGRA**	1

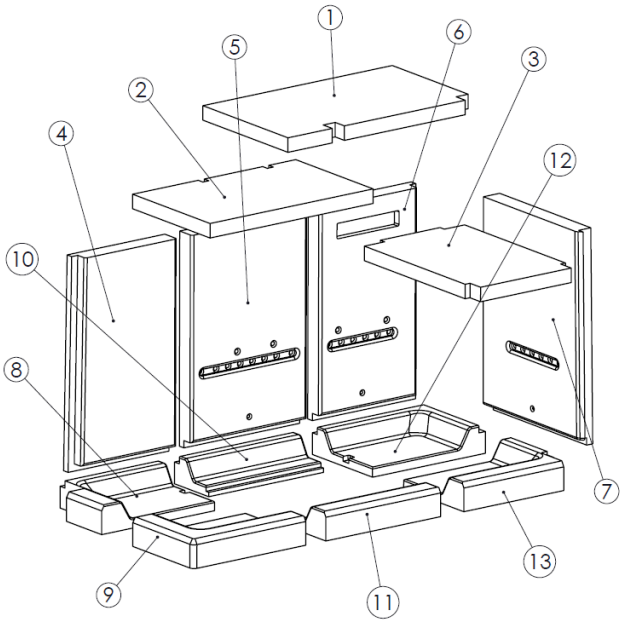

Figure n°50 - Pièces détachées foyer Izaro 100 CLI

Nº	Code	Dénomination	Quant.
1	5046800004	Izaro 100 CLID, Deflector SUP VERMICULITA	1
2	5046800005	Izaro 100 CLID, Deflector MEDIO VERMICULITA	1
3	5046800006	Izaro 100 CLID, Deflector INF VERMICULITA BLANCA	1
	5046800026	Izaro 100 CLID, Deflector INF VERMICULITA **NEGRA**	1
4	5046800007	Izaro 100 CLI, Trasera Frontal IZQ BLANCA	1
	5046800027	Izaro 100 CLI, Trasera Frontal IZQ **NEGRA**	1
5	5046800008	Izaro 80-100 CLID, Trasera Frontal CEN BLANCA	1
	5046800028	Izaro 80-100 CLID, Trasera Frontal CEN **NEGRA**	1
6	5046800009	Izaro 100 CLI, Trasera Frontal DCHA BLANCA	1
	5046800029	Izaro 100 CLI, Trasera Frontal DCHA **NEGRA**	1
7	5046800010	Izaro 100 CLI, Trasera Lateral DCHA BLANCA	1
	5046800030	Izaro 100 CLI, Trasera Lateral DCHA **NEGRA**	1
8	5046800011	Izaro 100 CLI, Base Trasera IZQ BLANCA	1
	5046800031	Izaro 100 CLI, Base Trasera IZQ **NEGRA**	1
9	5046800012	Izaro 100 CLI, Base Delantera IZQ BLANCA	1
	5046800032	Izaro 100 CLI, Base Delantera IZQ **NEGRA**	1
10	5046800013	Izaro 80-100 CLID, Base Trasera CEN BLANCA	1
	5046800033	Izaro 80-100 CLID, Base Trasera CEN **NEGRA**	1
11	5046800014	Izaro 80-100 CLID, Base Delantera CEN BLANCA	1
	5046800034	Izaro 80-100 CLID, Base Delantera CEN **NEGRA**	1
12	5046800015	Izaro 100 CLI, Base Trasera DCHA BLANCA	1
	5046800035	Izaro 100 CLI, Base Trasera DCHA **NEGRA**	1
13	5046800016	Izaro 100 CLI, Base Delantera DCHA BLANCA	1
	5046800036	Izaro 100 CLI, Base Delantera DCHA **NEGRA**	1
14	5046800017	Juego completo hogar vermiculita Izaro 100 CLI BLANCA	1
	5046800037	Juego completo hogar vermiculita Izaro 100 CLI **NEGRA**	1

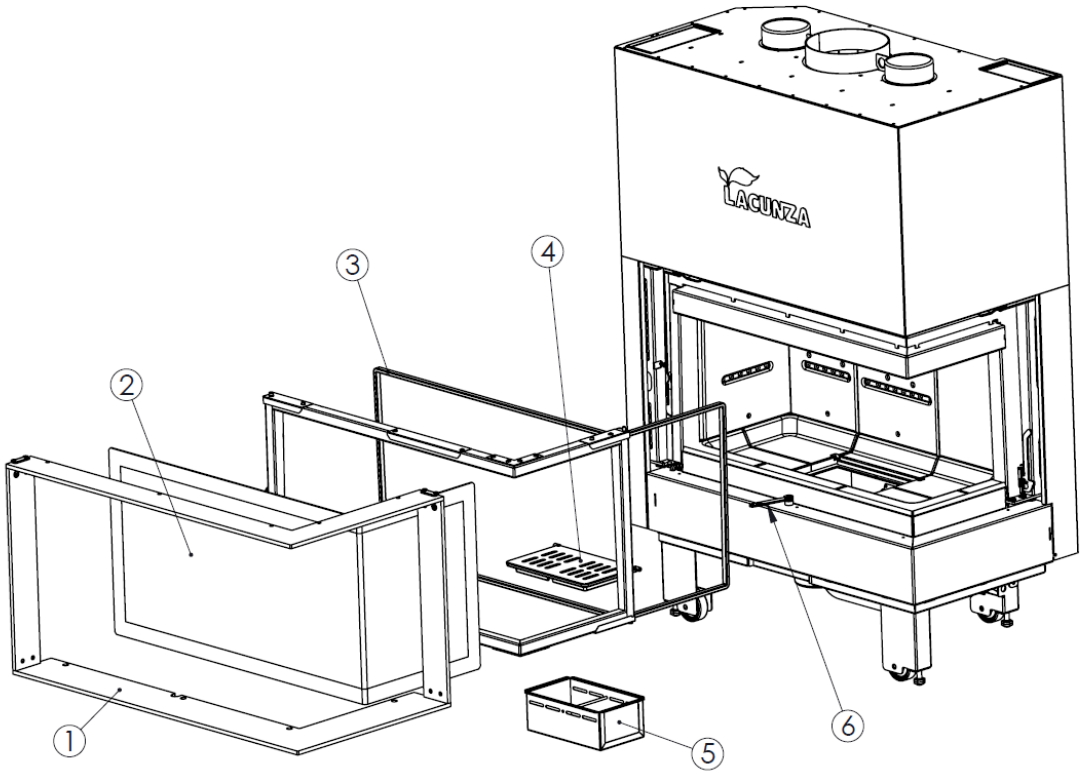

Figure n°51 - Pièces détachées Izaro 80-100 CLD

Nº	Code	Dénomination	Quant.
1	5046800003	Izaro 100 CLD, Cjto. marco exterior MONTADO	1
	5046700020	Izaro 80 CLD, Cjto. marco exterior MONTADO	1
2	5046800000	Cristal puerta Izaro 100 CLID 894x483X394	1
	5046700000	Cristal puerta Izaro 80 CLID 694x483X394	1
3	504000000068	Cordón cerámico 15x10mm puerta Izaro 100 CLID	1
	504000000068	Cordón cerámico 15x10mm puerta Izaro 80 CLID	1
4	504000000058	Parrilla base hogar Itaca 80-100-120	1
5	504000000065	Cenicero Itaca-Inca	1
6	5046800002	Izaro, Registro monomando	1

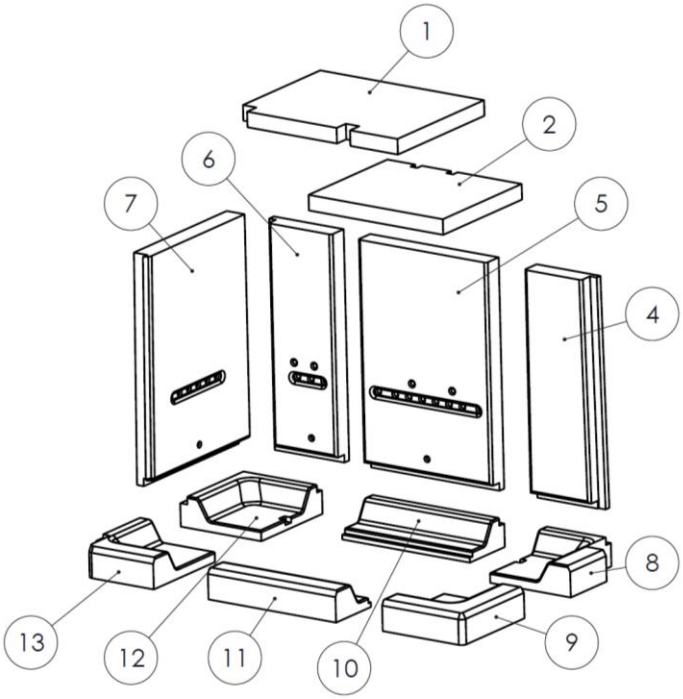

Figure n°52 - Pièces détachées Izaro 80 CLD

Nº	Code	Dénomination	Quant.
1	5046700002	Izaro 80 CLID, Deflector SUP VERMICULITA	1
2	5046700003	Izaro 80 CLID, Deflector MEDIO VERMICULITA	1
4	5046700021	Izaro 80 CLD, Trasera Frontal DCHA BLANCA	1
	5046700028	Izaro 80 CLD, Trasera Frontal DCHA **NEGRA**	1
5	5046800008	Izaro 80-100 CLID, Trasera Frontal CEN BLANCA	1
	5046800028	Izaro 80-100 CLID, Trasera Frontal CEN **NEGRA**	1
6	5046700022	Izaro 80 CLD, Trasera Frontal IZQ BLANCA	1
	5046700029	Izaro 80 CLD, Trasera Frontal IZQ **NEGRA**	1
7	5046800020	Izaro 80 CLD, Trasera Lateral IZQ BLANCA	1
	5046800040	Izaro 80 CLD, Trasera Lateral IZQ **NEGRA**	1
8	5046700024	Izaro 80 CLD, Base Trasera DCHA BLANCA	1
	5046700031	Izaro 80 CLD, Base Trasera DCHA **NEGRA**	1
9	5046700025	Izaro 80 CLD, Base Delantera DCHA BLANCA	1
	5046700032	Izaro 80 CLD, Base Delantera DCHA **NEGRA**	1
10	5046800013	Izaro 80-100 CLID, Base Trasera CEN BLANCA	1
	5046800033	Izaro 80-100 CLID, Base Trasera CEN **NEGRA**	1
11	5046800014	Izaro 80-100 CLID, Base Delantera CEN BLANCA	1
	5046800034	Izaro 80-100 CLID, Base Delantera CEN **NEGRA**	1
12	5046700026	Izaro 80 CLD, Base Trasera IZQ BLANCA	1
	5046700033	Izaro 80 CLD, Base Trasera IZQ **NEGRA**	1
13	5046700027	Izaro 80 CLD, Base Delantera IZQ BLANCA	1
	5046700034	Izaro 80 CLD, Base Delantera IZQ **NEGRO**	1
14	5046700035	Juego completo hogar vermiculita Izaro 80 CLD BLANCA	1
	5046700036	Juego completo hogar vermiculita Izaro 80 CLD **NEGRA**	1

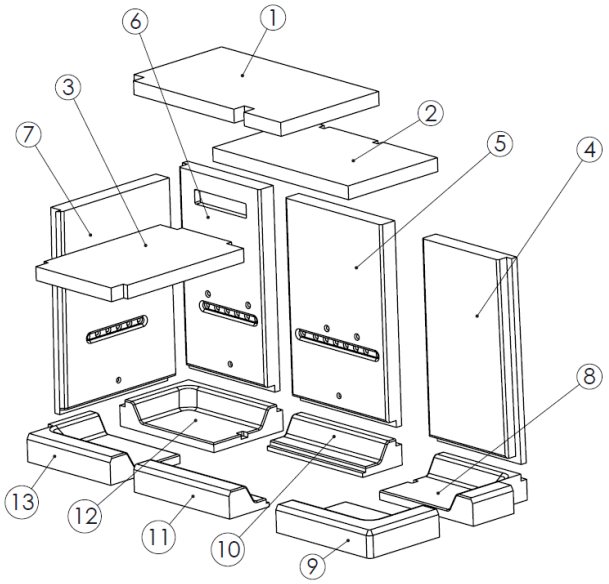

Figure n°53 - Pièces détachées foyer Izaro 100 CLD

Nº	Code	Dénomination	Quant.
1	5046800004	Izaro 100 CLID, Deflector SUP VERMICULITA	1
2	5046800005	Izaro 100 CLID, Deflector MEDIO VERMICULITA	1
3	5046800006	Izaro 100 CLID, Deflector INF VERMICULITA BLANCA	1
	5046800026	Izaro 100 CLID, Deflector INF VERMICULITA **NEGRA**	1
4	5046800018	Izaro 100 CLD, Trasera Frontal DCHA BLANCA	1
	5046800038	Izaro 100 CLD, Trasera Frontal DCHA **NEGRA**	1
5	5046800008	Izaro 80-100 CLID, Trasera Frontal CEN BLANCA	1
	5046800028	Izaro 80-100 CLID, Trasera Frontal CEN **NEGRA**	1
6	5046800019	Izaro 100 CLD, Trasera Frontal IZQ BLANCA	1
	5046800039	Izaro 100 CLD, Trasera Frontal IZQ **NEGRA**	1
7	5046800020	Izaro 100 CLD, Trasera Lateral IZQ BLANCA	1
	5046800040	Izaro 100 CLD, Trasera Lateral IZQ **NEGRA**	1
8	5046800021	Izaro 100 CLD, Base Trasera DCHA BLANCA	1
	5046800041	Izaro 100 CLD, Base Trasera DCHA **NEGRA**	1
9	5046800022	Izaro 100 CLD, Base Delantera DCHA BLANCA	1
	5046800042	Izaro 100 CLD, Base Delantera DCHA **NEGRA**	1
10	5046800013	Izaro 80-100 CLID, Base Trasera CEN BLANCA	1
	5046800033	Izaro 80-100 CLID, Base Trasera CEN **NEGRA**	1
11	5046800014	Izaro 80-100 CLID, Base Delantera CEN BLANCA	1
	5046800034	Izaro 80-100 CLID, Base Delantera CEN **NEGRA**	1
12	5046800023	Izaro 100 CLD, Base Trasera IZQ BLANCA	1
	5046800043	Izaro 100 CLD, Base Trasera IZQ **NEGRA**	1
13	5046800024	Izaro 100 CLD, Base Delantera IZQ BLANCA	1
	5046800044	Izaro 100 CLD, Base Delantera IZQ **NEGRA**	1
14	5046800025	Juego completo hogar vermiculita Izaro 100 CLD BLANCA	1
	5046800045	Juego completo hogar vermiculita Izaro 100 CLD **NEGRA**	1

7. RECYCLAGE DU PRODUIT

Le recyclage de l'appareil relève de la seule responsabilité du propriétaire, qui doit agir en conformité avec les lois en vigueur dans son pays en matière de sécurité, de respect et de protection de l'environnement. À la fin de sa vie utile, le produit ne doit pas être éliminé avec les déchets urbains.

Il peut être livré dans les centres de collecte sélective spécifiques mis en place par les municipalités, ou chez les détaillants qui proposent ce service. L'élimination sélective du produit évite les éventuelles conséquences négatives pour l'environnement et pour la santé, et permet de récupérer les matériaux qui le composent, obtenant ainsi des économies importantes en termes d'énergie et de ressources.

Il peut être démonté (les pièces sont assemblées avec des vis ou des rivets) et les composants peuvent être déposés dans les filières de recyclage correspondantes. Les composants de l'appareil sont : acier, fonte, vitre, matériaux isolants, matériel électrique, etc.

8. DÉCLARATION DE PRESTATIONS

LACUNZA
Natural comfort

ES FR *EN* **IT** PT *DE*

N.º CH-S-055

DECLARACIÓN DE PRESTACIONES
Conforme al R. E. Productos Construcción (UE) Nº 305/2011

DÉCLARATION DE PERFORMANCE
Selon le Réglement (UE) Nº 305/2011

DECLARATION OF PERFORMANCE
According to Regulation (UE) Nº 305/2011

DICHIARAZIONE DI PRESTAZIONE
In base al Regolamento (UE) Nº 305/2011

DECLARAÇAO DE PRESTAÇÕES
Em base com o Regulamento (UE) Nº 305/2011

LEISTUNGSERKLÄRUNG
Gemäß R. E. Bauprodukte (EU) Nr. 305/2011

1 **Código de identificación única del producto tipo:** Code d'identification unique du produit type: *Unique identification code of the product-type:* **Codice di identificazione unico del prodotto-tipo:** Código de identificação único do produto-tipo: *Eindeutiger Kenncode des Produkttyps:*	**IZARO 80 CLD / IZARO 80 CLI**
2 **Usos previstos:**	**Aparatos encastrables, incluidos hogares abiertos, alimentados con combustible sólido, para calefacción de edificios residenciales**
Usage(s) prévu(s):	**Foyers ouverts et inserts de chauffage domestiques à combustible solide**
Intended use/es:	**Inset appliances including open fires of residential solid fuel burning**
Usi previsti:	**Apparecchi da incasso, compresi focolari aperti, alimentati a combustibile solido, per il riscaldamento di edifici residenziali**
Utilização(ões) prevista(s):	**Aparelhos encastrados, incluindo lareiras, alimentados a combustível sólido, para aquecimento de edifícios de habitação**
Verwendungszweck(e):	**Mit festen Brennstoffen betriebene Einbaugeräte, einschließlich offene Feuerstellen, zur Beheizung von Wohngebäuden**
3 **Fabricante:** Fabricant: *Manufacturer:* **Fabbricante:** Fabricant: *Hersteller:*	LACUNZA KALOR GROUP S.A.L. Pol. Ind. Ibarrea 5A 31800 Alsasua (Navarra) (Spain) T. (0034) 948563511 comercial@lacunza.net www.lacunza.net
5 **Sistemas de evaluación y verificación de la constancia de las prestaciones (EVCP):** Système(s) d'évaluation et de vérification de la constance des performances: *System/s of AVCP:* **Sistemi di VVCP:** Sistema(s) de avaliação e verificação da regularidade do desempenho (AVCP): *System zur Bewertung und Überprüfung der Leistungsbeständigkeit:*	3
6a **Norma armonizada:** Norme harmonisée: *Harmonised standard:* **Norma armonizzata:** Norma harmonizada: *Harmonisierte Norm:*	EN-16510-2-2 (2022)
6a **Organismos notificados:** Organisme(s) notifié(s): *Notified body/ies:* **Organismi notificati:** Organismo(s) notificado(s): *Notifizierte Stelle(n):*	STROJÍRENSKÝ ZKUŠEBNÍ ÚSTAV, S.P. Engineering Test Institute, Public Enterprise Hudcova 424/56b, 621 00 Brno, Czech Republic. Notified Body 1015

LACUNZA KALOR GROUP

7	**Características esenciales** Caractéristiques essentielles *Essential features*	**Caratteristiche essenziali** Características essenciais *Unerlässliche Eigenschaften*	**Prestaciones declaradas:** Performance(s) déclarée(s): *Declared performance/s:*	**Prestazioni dichiarate:** Desempenho(s) declarado(s): *Erklärte Leistung(en):*

Protección de materiales combustibles
Protection des matériaux combustibles
Protection of combustible materials

Protezione dei materiali combustibili
Proteção de materiais combustíveis
Schutz brennbarer Materialien

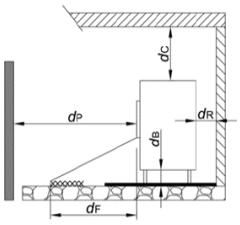

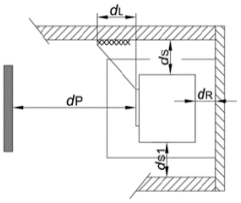

dS =	1300 mm	dL=	0 mm
dS1=	1300 mm	dC =	750 mm
dR=	350 mm	dF =	0 mm
dP =	1300 mm	dB =	0 mm

	A	B
Prestación Declarada a Potencia Calorífica: Performance déclarée à la puissance thermique: *Declared Performance at Heating Power:* **Prestazioni dichiarate alla potenza termica:** Desempenho declarado na potência de aquecimento: *Angegebene Leistung bei:*	**Nominal** Nominale *Nominal* **Nominale** Nominal *Nennheizleistung*	**A carga parcial** Á charge partielle *At partial load* **A carico parziale** Com carga parcial *Teillast-Heizleistung*
Emisión. Émission. *Emission.* **Emissione**. Emissão. *Emission* **CO_{nom}** (13%O_2) / **CO_{part}** (13%O_2)	A 618 mg/m³	B NPD
Emisión. Émission. *Emission.* **Emissione**. Emissão. *Emission* **NOx_{nom}** (13%O_2) / **NOx_{part}** (13%O_2)	A 114 mg/m³	B NPD
Emisión. Émission. *Emission.* **Emissione**. Emissão. *Emission* **OGC_{nom}** (13%O_2) / **OGC_{part}** (13%O_2)	A 26 mg/m³	B NPD
Emisión. Émission. *Emission.* **Emissione**. Emissão. *Emission* **PM_{nom}** (13%O_2) / **PM_{part}** (13%O_2)	A 20 mg/m³	B NPD
Temperatura de salida de gases de combustión (TSnom/TSpart) Température de sortie des gaz de combustión (TSnom/TSpart) *Combustion gas outlet temperature* (TSnom/TSpart) **Temperatura uscita gas di combustione (TSnom/TSpart)** Temperatura de saída do gás de combustão (TSnom/TSpart) *Verbrennungsgasaustrittstemperatur* (TSnom/TSpart)	A 250 °C	B NPD
Tiro mínimo (Pnom/Ppart) Tirage minimum (Pnom/Ppart) *Minimum depression* (Pnom/Ppart) **Depressione minima (Pnom/Ppart)** Depressão mínima (Pnom/Ppart) *Minimale depression* (Pnom/Ppart)	A 12 Pa	B NPD
Caudal másico de los gases de combustión (Øf,g_{nom}/Øf,g_{part}) Débit massique des gaz de combustion (Øf,g_{nom}/Øf,g_{part}) *Mass flow rate of combustion gases* (Øf,g_{nom}/Øf,g_{part}) **Portata massica dei gas di combustione** (Øf,g_{nom}/Øf,g_{part}) Taxa de fluxo de massa de gases de combustão (Øf,g_{nom}/Øf,g_{part}) *Massenstrom der Verbrennungsgase* (Øf,g_{nom}/Øf,g_{part})	A 15,4 g/s	B NPD
Seguridad contra incendios de instalaciones en una chimenea (T_{class}) Sécurité incendie des installations dans une cheminée (T_{class}) *Fire safety of installations in a chimney* (T_{class}) **Sicurezza antincendio delle installazioni** (T_{class}) Segurança contra incêndio de instalações em chaminé (T_{class}) *Brandschutz von Anlagen in einem Schornstein* (T_{class})	T400	

Potencia de calefacción (Pnom/Ppart) Puissance de chauffe (Pnom/Ppart) *Heating power* (Pnom/Ppart)	**Potenza di riscaldamento** (Pnom/Ppart) Potência de aquecimento (Pnom/Ppart) *Heizleistung* (Pnom/Ppart)	A	12,3 kW	B	NPD
Potencia de calentamiento de agua (PWnom/PWpart) Puissance de chauffage de l'eau (PWnom/PWpart) *Water heating power* (PWnom/PWpart) **Potenza di riscaldamento del l'acqua** (PWnom/PWpart) Potência de aquecimento (PWnom/PWpart) *Wasserheizleistung* (PWnom/PWpart)		A	NPD	B	NPD
Eficiencia (ηnom/ηpart) Efficacité (ηnom/ηpart) *Efficiency* (ηnom/ηpart)	**Efficienza** (ηnom/ηpart) Eficiência (ηnom/ηpart) *Effizienz* (ηnom/ηpart)	A	80 %	B	NPD
Eficiencia de calefacción estacional (ηs) Efficacité du chauffage saisonnier (ηs) *Seasonal heating efficiency* (ηs)	**Efficienza térmica stagionale** (ηs) Eficiência de aquecimento sazonal (ηs) *Saisonale Heizeffizienz* (ηs)	70			
Índice eficiencia energética (EEI) Indice d'efficacité énergétique (EEI) *Energy efficiency index* (EEI)	**Indice di efficienza energetica** (EEI) Índice de eficiência energética (EEI) *Energieeffizienzindex* (EEI)	106			
Clase Classe *Class*	**Classe** Classe *Klasse*	A			
Consumo de energía eléctrica *(elmáx / elmín)* Consommation d'énergie électrique *(elmáx / elmín)* *Electrical energy consumption (elmáx / elmín)* **Consumo di energia elettrica** *(elmáx / elmín)* Consumo de energia elétrica *(elmáx / elmín)* *Elektrischer Energieverbrauch (elmáx / elmín)*		A	Model CV 0,275 kW	B	Model CV 0,009 kW
Consumo de energía modo espera (elsb) Consommation d'énergie en veille (elsb) *Standby powerconsumption* (elsb)	**Consumo energético in standby** (elsb) Consumo de energia em espera (elsb) *Standby-Stromverbrauch* (elsb)	Model CV 0,009 kW			
Sostenibilidad medioambiental La durabilité environnementale *Environmental sustainability*	**Sostenibilità ambientale** Sustentabilildade ambiental *Umweltverträglichkeit*				

Las prestaciones del producto identificado anteriormente son conformes con el conjunto de las prestaciones declaradas.
Les performances du produit identifié ci-dessus sont conformes à toutes les performances déclarées.
The performances of the product identified above are in accordance with all the declared performances.

Le prestazioni del prodotto sopra identificato sono conformi a tutte le prestazioni dichiarate.
Os desempenhos do produto acima identificados estão de acordo com todos os desempenhos declarados.
Die oben genannten Leistungen des Produkts entsprechen allen erklärten Leistungen.

La presente declaración de prestaciones se emite, de conformidad con el Reglamento (UE) nº 305/2011, bajo la sola responsabilidad del fabricante arriba identificado.
Cette déclaration des performances est établie, conformément au Règlement (UE) n° 305/2011, sous la seule responsabilité du fabricant identifié ci-dessus.
This declaration of performance is issued, in accordance with Regulation (EU) No. 305/2011, under the sole responsibility of the manufacturer identified above.

La presente dichiarazione di prestazione viene rilasciata, in conformità al Regolamento (UE) n. 305/2011, sotto la responsabilità esclusiva del produttore sopra identificato.
Esta declaração de desempenho é emitida, de acordo com o Regulamento (UE) n.º 305/2011, sob a exclusiva responsabilidade do fabricante acima identificado.
Die Erstellung dieser Leistungserklärung erfolgt gemäß Verordnung (EU) Nr. 305/2011 in alleiniger Verantwortung des oben genannten Herstellers.

LACUNZA
Natural comfort
LACUNZA KALOR GROUP S.A.L.
Pol. Ind. Ibarrea 5A 31800
Alsasua (Navarra) (Spain)
T. (0034) 948563511
comercial@lacunza.net
www.lacunza.net

Firmado por y en nombre del fabricante por:
Signé pour le fabricant et en son nom par:
Signed for and on behalf of the manufacturer by:
Firmato a nome e per conto del fabbricante da:
Assinado por e em nome do fabricante por:
Unterzeichnet für den Hersteller und im Namen des Herstellers von :

ALSASUA (Navarra, Spain) a 23/09/2026

Igor Ruiz de Alegría
Director Gerente de Negocio

LACUNZA
Natural comfort

ES FR *EN* IT PT *DE*

N.º CH-S-053

DECLARACIÓN DE PRESTACIONES
Conforme al R. E. Productos Construcción (UE) Nº 305/2011

DÉCLARATION DE PERFORMANCE
Selon le Réglement (UE) N° 305/2011

DECLARATION OF PERFORMANCE
According to Regulation (UE) Nº 305/2011

DICHIARAZIONE DI PRESTAZIONE
In base al Regolamento (UE) Nº 305/2011

DECLARAÇAO DE PRESTAÇÕES
Em base com o Regulamento (UE) N° 305/2011

LEISTUNGSERKLÄRUNG
Gemäß R. E. Bauprodukte (EU) Nr. 305/2011

1 **Código de identificación única del producto tipo:** Code d'identification unique du produit type: *Unique identification code of the product-type:* **Codice di identificazione unico del prodotto-tipo:** Código de identificação único do produto-tipo: *Eindeutiger Kenncode des Produkttyps:*	**IZARO 100 CLD / IZARO 100 CLI**
2 **Usos previstos:**	**Aparatos encastrables, incluidos hogares abiertos, alimentados con combustible sólido, para calefacción de edificios residenciales**
Usage(s) prévu(s):	**Foyers ouverts et inserts de chauffage domestiques à combustible solide**
Intended use/es:	**Inset appliances including open fires of residential solid fuel burning**
Usi previsti:	**Apparecchi da incasso, compresi focolari aperti, alimentati a combustibile solido, per il riscaldamento di edifici residenziali**
Utilização(ões) prevista(s):	**Aparelhos encastrados, incluindo lareiras, alimentados a combustível sólido, para aquecimento de edifícios de habitação**
Verwendungszweck(e):	**Mit festen Brennstoffen betriebene Einbaugeräte, einschließlich offene Feuerstellen, zur Beheizung von Wohngebäuden**
3 **Fabricante:** Fabricant: *Manufacturer:* **Fabbricante:** Fabricant: *Hersteller:*	LACUNZA KALOR GROUP S.A.L. Pol. Ind. Ibarrea 5A 31800 Alsasua (Navarra) (Spain) T. (0034) 948563511 comercial@lacunza.net www.lacunza.net
5 **Sistemas de evaluación y verificación de la constancia de las prestaciones (EVCP):** Système(s) d'évaluation et de vérification de la constance des performances: *System/s of AVCP:* **Sistemi di VVCP:** Sistema(s) de avaliação e verificação da regularidade do desempenho (AVCP): *System zur Bewertung und Überprüfung der Leistungsbeständigkeit:*	3
6a **Norma armonizada:** Norme harmonisée: *Harmonised standard:* **Norma armonizzata:** Norma harmonizada: *Harmonisierte Norm:*	EN-16510-2-2 (2022)
6a **Organismos notificados:** Organisme(s) notifié(s): *Notified body/ies:* **Organismi notificati:** Organismo(s) notificado(s): *Notifizierte Stelle(n):*	STROJÍRENSKÝ ZKUŠEBNÍ ÚSTAV, S.P. Engineering Test Institute, Public Enterprise Hudcova 424/56b, 621 00 Brno, Czech Republic. Notified Body 1015

7	**Características esenciales** Caractéristiques essentielles *Essential features*	**Caratteristiche essenziali** Características essenciais *Unerlässliche Eigenschaften*	**Prestaciones declaradas:** Performance(s) déclarée(s): *Declared performance/s:*	**Prestazioni dichiarate:** Desempenho(s) declarado(s): *Erklärte Leistung(en):*

Protección de materiales combustibles
Protection des matériaux combustibles
Protection of combustible materials

Protezione dei materiali combustibili
Proteção de materiais combustíveis
Schutz brennbarer Materialien

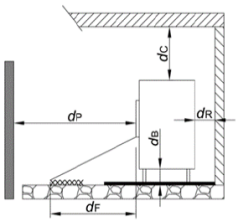

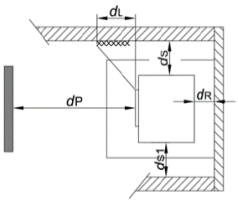

dS =	1300 mm	dL =	0 mm
dS1 =	1300 mm	dC =	750 mm
dR =	350 mm	dF =	0 mm
dP =	1300 mm	dB =	0 mm

	A	B
Prestación Declarada a Potencia Calorífica: Performance déclarée à la puissance thermique: *Declared Performance at Heating Power:* **Prestazioni dichiarate alla potenza termica:** Desempenho declarado na potência de aquecimento: *Angegebene Leistung bei:*	**Nominal** Nominale *Nominal* **Nominale** Nominal *Nennheizleistung*	**A carga parcial** Á charge partielle *At partial load* **A carico parziale** Com carga parcial *Teillast-Heizleistung*
Emisión. Émission. *Emission.* **Emissione**. Emissão. *Emission* **CO_{nom}** ($13\%O_2$) / **CO_{part}** ($13\%O_2$)	A 336 mg/m³	B NPD
Emisión. Émission. *Emission.* **Emissione**. Emissão. *Emission* **NOx_{nom}** ($13\%O_2$) / **NOx_{part}** ($13\%O_2$)	A 88 mg/m³	B NPD
Emisión. Émission. *Emission.* **Emissione**. Emissão. *Emission* **OGC_{nom}** ($13\%O_2$) / **OGC_{part}** ($13\%O_2$)	A 9 mg/m³	B NPD
Emisión. Émission. *Emission.* **Emissione**. Emissão. *Emission* **PM_{nom}** ($13\%O_2$) / **PM_{part}** ($13\%O_2$)	A 20 mg/m³	B NPD
Temperatura de salida de gases de combustión (TSnom/TSpart) Température de sortie des gaz de combustión (TSnom/TSpart) *Combustion gas outlet temperature* (TSnom/TSpart) **Temperatura uscita gas di combustione (TSnom/TSpart)** Temperatura de saída do gás de combustão (TSnom/TSpart) *Verbrennungsgasaustrittstemperatur* (TSnom/TSpart)	A 250 °C	B NPD
Tiro mínimo (Pnom/Ppart) / **Depressione minima (Pnom/Ppart)** Tirage minimum (Pnom/Ppart) / Depressão mínima (Pnom/Ppart) *Minimum depression* (Pnom/Ppart) / *Minimale depression* (Pnom/Ppart)	A 12 Pa	B NPD
Caudal másico de los gases de combustión (Øf,g_{nom}/Øf,g_{part}) Débit massique des gaz de combustion (Øf,g_{nom}/Øf,g_{part}) *Mass flow rate of combustion gases* (Øf,g_{nom}/Øf,g_{part}) **Portata massica dei gas di combustione (Øf,g_{nom}/Øf,g_{part})** Taxa de fluxo de massa de gases de combustão (Øf,g_{nom}/Øf,g_{part}) *Massenstrom der Verbrennungsgase* (Øf,g_{nom}/Øf,g_{part})	A 15,4 g/s	B NPD
Seguridad contra incendios de instalaciones en una chimenea (T_{class}) Sécurité incendie des installations dans une cheminée (T_{class}) *Fire safety of installations in a chimney* (T_{class}) **Sicurezza antincendio delle installazioni** (T_{class}) Segurança contra incêndio de instalações em chaminé (T_{class}) *Brandschutz von Anlagen in einem Schornstein* (T_{class})	T400	

Potencia de calefacción (Pnom/Ppart) Puissance de chauffe (Pnom/Ppart) *Heating power (Pnom/Ppart)*	**Potenza di riscaldamento (Pnom/Ppart)** Potência de aquecimento (Pnom/Ppart) *Heizleistung (Pnom/Ppart)*	A	15,7 kW	B	NPD
Potencia de calentamiento de agua (PWnom/PWpart) Puissance de chauffage de l'eau (PWnom/PWpart) *Water heating power (PWnom/PWpart)* **Potenza di riscaldamento del l'acqua (PWnom/PWpart)** Potência de aquecimento (PWnom/PWpart) *Wasserheizleistung (PWnom/PWpart)*		A	NPD	B	NPD
Eficiencia (ηnom/ηpart) Efficacité (ηnom/ηpart) *Efficiency (ηnom/ηpart)*	**Efficienza (ηnom/ηpart)** Eficiência (ηnom/ηpart) *Effizienz (ηnom/ηpart)*	A	81 %	B	NPD
Eficiencia de calefacción estacional (ηs) Efficacité du chauffage saisonnier (ηs) *Seasonal heating efficiency (ηs)*	**Efficienza térmica stagionale (ηs)** Eficiência de aquecimento sazonal (ηs) *Saisonale Heizeffizienz (ηs)*	71			
Índice eficiencia energética (EEI) Indice d'efficacité énergétique (EEI) *Energy efficiency index (EEI)*	**Indice di efficienza energetica (EEI)** Índice de eficiência energética (EEI) *Energieeffizienzindex (EEI)*	107			
Clase Classe *Class*	**Classe** Classe *Klasse*	A+			
Consumo de energía eléctrica *(elmáx / elmín)* Consommation d'énergie électrique *(elmáx / elmín)* *Electrical energy consumption (elmáx / elmín)* **Consumo di energia elettrica** *(elmáx / elmín)* Consumo de energia elétrica *(elmáx / elmín)* *Elektrischer Energieverbrauch (elmáx / elmín)*		A	Model CV 0,275 kW	B	Model CV 0,009kW
Consumo de energía modo espera (elsb) Consommation d'énergie en veille (elsb) *Standby powerconsumption (elsb)*	**Consumo energético in standby (elsb)** Consumo de energia em espera (elsb) *Standby-Stromverbrauch (elsb)*	Model CV 0,009kW			
Sostenibilidad medioambiental La durabilité environnementale *Environmental sustainability*	**Sostenibilità ambientale** Sustentabililidade ambiental *Umweltverträglichkeit*				

Las prestaciones del producto identificado anteriormente son conformes con el conjunto de las prestaciones declaradas.
Les performances du produit identifié ci-dessus sont conformes à toutes les performances déclarées.
The performances of the product identified above are in accordance with all the declared performances.

Le prestazioni del prodotto sopra identificato sono conformi a tutte le prestazioni dichiarate.
Os desempenhos do produto acima identificados estão de acordo com todos os desempenhos declarados.
Die oben genannten Leistungen des Produkts entsprechen allen erklärten Leistungen.

La presente declaración de prestaciones se emite, de conformidad con el Reglamento (UE) nº 305/2011, bajo la sola responsabilidad del fabricante arriba identificado.
Cette déclaration des performances est établie, conformément au Règlement (UE) n° 305/2011, sous la seule responsabilité du fabricant identifié ci-dessus.
This declaration of performance is issued, in accordance with Regulation (EU) No. 305/2011, under the sole responsibility of the manufacturer identified above.

La presente dichiarazione di prestazione viene rilasciata, in conformità al Regolamento (UE) n. 305/2011, sotto la responsabilità esclusiva del produttore sopra identificato.
Esta declaração de desempenho é emitida, de acordo com o Regulamento (UE) n.º 305/2011, sob a exclusiva responsabilidade do fabricante acima identificado.
Die Erstellung dieser Leistungserklärung erfolgt gemäß Verordnung (EU) Nr. 305/2011 in alleiniger Verantwortung des oben genannten Herstellers.

LACUNZA
Natural comfort
LACUNZA KALOR GROUP S.A.L.
Pol. Ind. Ibarrea 5A 31800
Alsasua (Navarra) (Spain)
T. (0034) 948563511
comercial@lacunza.net
www.lacunza.net

Firmado por y en nombre del fabricante por:
Signé pour le fabricant et en son nom par:
Signed for and on behalf of the manufacturer by:
Firmato a nome e per conto del fabbricante da:
Assinado por e em nome do fabricante por:
Unterzeichnet für den Hersteller und im Namen des Herstellers von :

ALSASUA (Navarra, Spain) a 23/09/2026

Igor Ruiz de Alegría
Director Gerente de Negocio

9. MARQUAGE CE

CE 24	LACUNZA KALOR GROUP S.A.L. Pol. Ind. Ibarrea 5A 31800 Alsasua (Navarra) (Spain) www.lacunza.net	
	DoP: **CH-S-055**	**EN 16510-2-2 (2022)**

Marca, Marque, Mark, Marca, Marca, Markierung: **LACUNZA**
Tipo, Type, Type, Tipo, Tipo, Nett: **Estufa, Poêle, Stufa, Stove, Aquecedor, Holzofen**
Modelo, Modèle, Model, Modello, Modelo, Modell: **IZARO 80 CLD/CLI**

Organismo notificado: Organisme notifié: Notified body: Organismi notificati: Organismo notificado: Notifizierte Stelle: **SZU N° 1015**

Aparato Tipo, Type d'appareil, Apparatus Type, Tipo di apparecchio, Tipo de aparelho, Gerätetyp: **BE**

Estufa de calefacción residencial, alimentada con combustibles sólidos. Poêles de chauffage domestiques à combustible solid. Residential solid fuel burning Roomheaters. Stufa di riscaldamento domestici a combustibile solido. Fogão de aquecimento residencial, alimentado por combustíveis sólidos. Häusliche Raumheizer für feste Brennstoffe.

Características esenciales, Caractéristiques essentielles, Essential features, Caratteristiche essenziali, , Características essenciais, Unerlässliche Eigenschaften	**Prestaciones, Performance, Prestazione, Services, Desempenho, Leistungen**
Capacidad para soportar carga, Capacité de chargement, Load bearing capacity, Capacità di carico, Capacidade de carga, Tragfähigkeit	**NPD**
Protección de materiales combustibles. Protection des matériaux combustibles. Protection of combustible materials. Protezione dei materiali combustibili. Proteção de materiais combustíveis. Schutz brennbarer Materialien 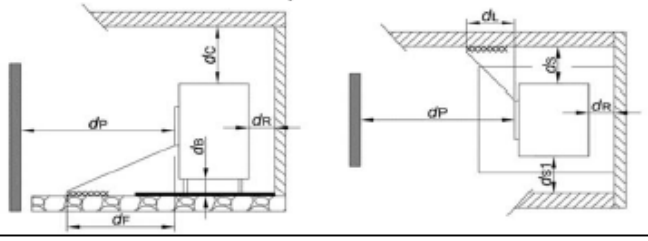	**dS = 1300mm** **dS1 = 1300mm** **dR = 350mm** **dP = 1300mm** **dL = 0mm** **dC = 750mm** **dF = 0mm** **dB = 0mm**

Prestación Declarada a Potencia Calorífica: Performance déclarée à la puissance thermique: Declared Performance at Heating Power: Prestazioni dichiarate alla potenza termica: Desempenho declarado na potência de aquecimento: Angegebene Leistung bei:	Nominal Nominale *Nominal* Nominale Nominal *Nennheizleistung*	A carga parcial À charge partielle *At partial load* A carico parziale Com carga parcial *Teillast-Heizleistung*
Emisión. Émission. Emission. Emissione. Emissão. Emission **COnom (13%O2) / COpart (13%O2)**	618 mg/m³	NPD
Emisión. Émission. Emission. Emissione. Emissão. Emission **NOxnom (13%O2)/NOxpart (13%O2)**	114 mg/m³	NPD
Emisión. Émission. Emission. Emissione. Emissão. Emission **OGCnom (13%O2)/OGCpart (13%O2)**	26 mg/m³	NPD
Emisión. Émission. Emission. Emissione. Emissão. Emission **PMnom (13%O2) / PMpart (13%O2)**	20 mg/m³	NPD
Temperatura de salida de gases de combustión. Température de sortie des gaz de combustión. Combustion gas outlet temperature. Temperatura uscita gas di combustione. Temperatura de saída do gás de combustão. Verbrennungsgasaustrittstemperatur. **(TSnom/TSpart)**	250 °C	NPD
Tiro mínimo. Tirage minimum. Minimum depression. Depressione minima. Depressão mínima. Minimale depression **(Pnom/Ppart)**	12 Pa	NPD
Caudal másico de los gases de combustión. Débit massique des gaz de combustion. Mass flow rate of combustion gases. Portata massica dei gas di combustion. Taxa de fluxo de massa de gases de combustão. Massenstrom der Verbrennungsgase **(Øf,gnom/Øf,gpart)**	15,4 g/s	NPD
Seguridad contra incendios de instalaciones en una chimenea. Sécurité incendie des installations dans une cheminée. Fire safety of installations in a chimney. Sicurezza antincendio delle installazioni. Segurança contra incêndio de instalações em chaminé.Brandschutz von Anlagen in einem Schornstein **(Tclass)**	T400	
Potencia de calefacción. Puissance de chauffe. Heating power. Potenza di riscaldamento. Potência de aquecimento. Heizleistung **(Pnom/Ppart)**	12,3 kW	2NPD
Potencia de calentamiento de agua. Puissance de chauffage de l'eau. Water heating power.Potenza di riscaldamento del l'acqua. Potência de aquecimento. Wasserheizleistung **(PWnom/PWpart)**	NPD	NPD
Eficiencia. Efficacité. Efficiency. Efficienza. Eficiência. Effizienz **(ηnom/ηpart)**	80 %	NPD
Eficiencia de calefacción estacional. Efficacité du chauffage saisonnier. Seasonal heating efficiency. Efficienza térmica stagionale. Eficiência de aquecimento sazonal. Saisonale Heizeffizienz **(ηs)**	70 %	
Índice eficiencia energética. Indice d'efficacité énergétique. Energy efficiency index. Indice di efficienza energética. Índice de eficiência energética. Energieeffizienzindex **(EEI)**	106	
Clase. Classe. Class. Classe. Classe.Klasse	A	
Consumo de energía eléctrica. Consommation d'énergie électrique. Electrical energy consumption. Consumo di energia elettrica. Consumo de energia elétrica. Elektrischer Energieverbrauch **(elmáx / elmín)**	Model CV 0,275kW	Model CV 0.009kW
Consumo de energía modo espera. Consommation d'énergie en veille. Standby power consumption. Consumo energético in standby. Consumo de energia em espera. Standby-Stromverbrauch **(elsb)**	Model CV 0.009kW	

CE 24	LACUNZA KALOR GROUP S.A.L. Pol. Ind. Ibarrea 5A 31800 Alsasua (Navarra) (Spain) www.lacunza.net
	DoP: **CH-S-053** — **EN 16510-2-2 (2022)**

Marca, Marque, Mark, Marca, Marca, Markierung: **LACUNZA**
Tipo, Type, Type, Tipo, Tipo, Nett: **Estufa, Poêle, Stufa, Stove, Aquecedor, Holzofen**
Modelo, Modèle, Model, Modello, Modelo, Modell: **IZARO 100 CLD/CLI**

Organismo notificado: Organisme notifié: Notified body: Organismi notificati: Organismo notificado: Notifizierte Stelle: **SZU N° 1015**

Aparato Tipo, Type d'appareil, Apparatus Type, Tipo di apparecchio, Tipo de aparelho, Gerätetyp: **BE**

Aparatos encastrables, alimentados con combustible sólido, para calefacción de edificios residenciales. Inserts de chauffage domestiques à combustible solide. Inset appliances of residential solid fuel burning. Apparecchi da incasso, alimentati a combustibile solido, per il riscaldamento di edifici residenziali. Aparelhos encastrados, alimentados a combustível sólido, para aquecimento de edifícios de habitação. Eingebaute, mit Festbrennstoffen betriebene Heizgeräte für Wohngebäude

Características esenciales, Caractéristiques essentielles, Essential features, Caratteristiche essenziali, , Características essenciais, Unerlässliche Eigenschaften	**Prestaciones, Performance, Prestazione, Services, Desempenho, Leistungen**
Capacidad para soportar carga, Capacité de chargement, Load bearing capacity, Capacità di carico, Capacidade de carga, Tragfähigkeit	**NPD**
Protección de materiales combustibles. Protection des matériaux combustibles. Protection of combustible materials. Protezione dei materiali combustibili. Proteção de materiais combustíveis. Schutz brennbarer Materialien 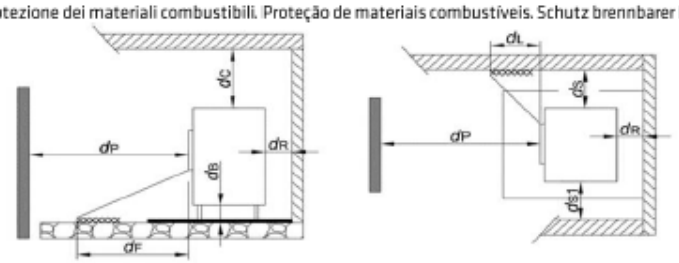	dS = 1300mm dS1 = 1300mm dR = 350mm dP = 1300mm dL = 0mm dC = 750mm dF = 0mm dB = 0mm

Prestación Declarada a Potencia Calorífica: Performance déclarée à la puissance thermique: Declared Performance at Heating Power: Prestazioni dichiarate alla potenza termica: Desempenho declarado na potência de aquecimento: Angegebene Leistung bei:	Nominal Nominale *Nominal* Nominale Nominal *Nennheizleistung*	A carga parcial À charge partielle *At partial load* A carico parziale Com carga parcial *Teillast-Heizleistung*
Emisión. Émission. Emission. Emissione. Emissão. Emission **COnom (13%O2) / COpart (13%O2)**	336 mg/m³	NPD
Emisión. Émission. Emission. Emissione. Emissão. Emission **NOxnom (13%O2)/NOxpart (13%O2)**	88 mg/m³	NPD
Emisión. Émission. Emission. Emissione. Emissão. Emission **OGCnom (13%O2)/OGCpart (13%O2)**	9 mg/m³	NPD
Emisión. Émission. Emission. Emissione. Emissão. Emission **PMnom (13%O2) / PMpart (13%O2)**	20 mg/m³	NPD
Temperatura de salida de gases de combustión. Température de sortie des gaz de combustión. Combustion gas outlet temperature. Temperatura uscita gas di combustione. Temperatura de saída do gás de combustão. Verbrennungsgasaustrittstemperatur. **(TSnom/TSpart)**	250 °C	NPD
Tiro mínimo. Tirage minimum. Minimum depression. Depressione minima. Depressão mínima. Minimale depression **(Pnom/Ppart)**	12 Pa	NPD
Caudal másico de los gases de combustión. Débit massique des gaz de combustion. Mass flow rate of combustion gases. Portata massica dei gas di combustion. Taxa de fluxo de massa de gases de combustão. Massenstrom der Verbrennungsgase **(Øf,gnom/Øf,gpart)**	15,4 g/s	NPD
Seguridad contra incendios de instalaciones en una chimenea. Sécurité incendie des installations dans une cheminée. Fire safety of installations in a chimney. Sicurezza antincendio delle installazioni. Segurança contra incêndio de instalações em chaminé.Brandschutz von Anlagen in einem Schornstein **(Tclass)**	T400	
Potencia de calefacción. Puissance de chauffe. Heating power. Potenza di riscaldamento. Potência de aquecimento. Heizleistung **(Pnom/Ppart)**	15,7 kW	2NPD
Potencia de calentamiento de agua. Pussance de chauffage de l'eau. Water heating power.Potenza di riscaldamento del l'acqua. Potência de aquecimento. Wasserheizleistung **(PWnom/PWpart)**	NPD	NPD
Eficiencia. Efficacité. Efficiency. Efficienza. Eficiência. Effizienz **(ηnom/ηpart)**	81 %	NPD
Eficiencia de calefacción estacional. Efficacité du chauffage saisonnier. Seasonal heating efficiency. Efficienza térmica stagionale. Eficiência de aquecimento sazonal. Saisonale Heizeffizienz **(ηs)**	71 %	
Índice eficiencia energética. Indice d'efficacité énergétique. Energy efficiency index. Indice di efficienza energética. Índice de eficiência energética. Energieeffizienzindex **(EEI)**	107	
Clase. Classe. Class. Classe. Classe.Klasse	A+	
Consumo de energía eléctrica. Consommation d'énergie électrique. Electrical energy consumption. Consumo di energia elettrica. Consumo de energia elétrica. Elektrischer Energieverbrauch **(elmáx / elmín)**	Model CV 0,275kW	Model CV 0.009kW
Consumo de energía modo espera. Consommation d'énergie en veille. Standby power consumption. Consumo energético in standby. Consumo de energia em espera. Standby-Stromverbrauch **(elsb)**	Model CV 0.009kW	

LACUNZA KALOR GROUP S.A.L
Pol. Ind. Ibarrea 5A
31800 Alsasua (Navarra) Spain
Tel.: (00 34) 948 56 35 11
Fax.: (00 34) 948 56 º 05
e-mail: comercial@lacunza.net
Sito: www.lacunza.net
VERSIONE : 03