Altea

PIEDRA AMARILLO FOSIL, LADRILLO REFRACTARIO

Para modelos: Sara y Abodi.

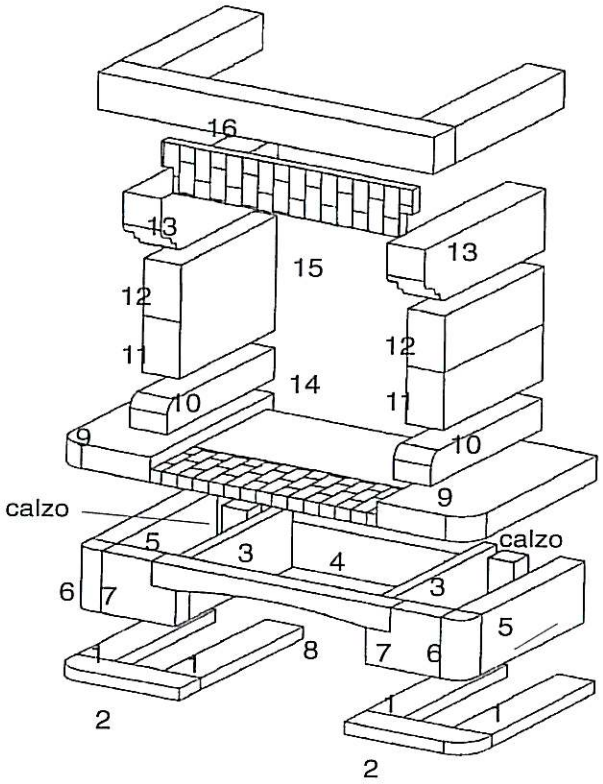

Despiece modelo Altea

Nº	Dimensiones	Nº Piezas
1	70 x 15 x 5	4
2	50 x 15 x 15	1
3	70 x 25 x 5	2
4	66,5 x 25 x 5	1
5	70 x 25 x 10	2
6	25 x 10 x 10	2
7	30 x 25 x 10	2
8	96,5 x 10 x 10	1
9	85 x 37,6 x 10	2
*10	74 x 15 x 13	1
11	65 x 23,5 x 15	2
12	65 x 23,5 x 15	2
13	80 x 25 x 15	2
14	91,5 x 80 x 5	1 base ladrillo
15	101 x 20 x 5	1 dintel
16	135,5 x 91 x 15	1 cabezal iroko

*NOTA: Las piezas nº 10 se utilizarán con el casette Abodi para ganar altura, si el casette es el Sara no se utilizan
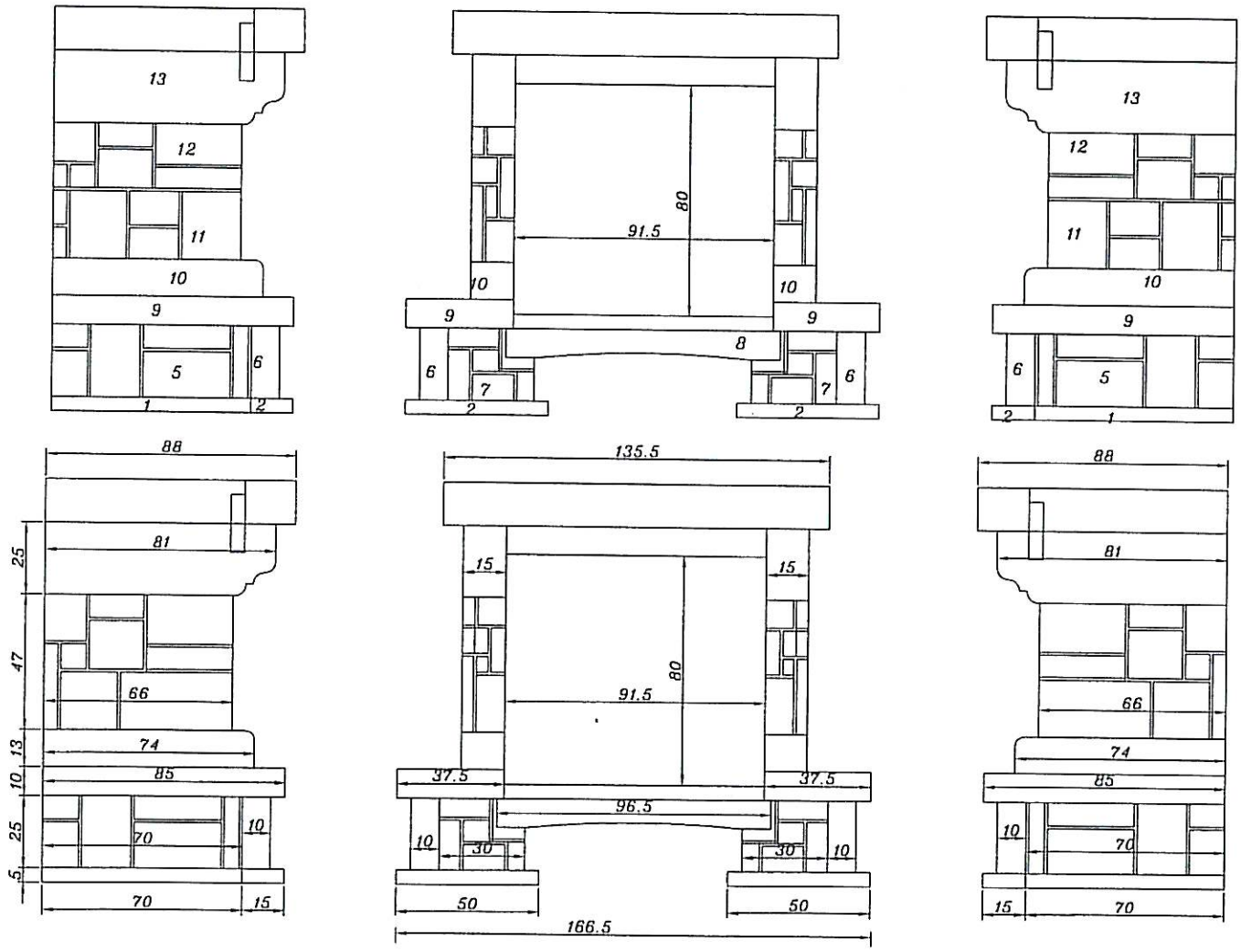
Atención: Este croquis no tiene en cuenta la naturaleza de las paredes de apoyo. La potencia calorífica de nuestros aparatos es tan importante que será necesario tomar todas las precauciones relativas al aislamiento térmico. Campana a realizar en obra de material ininflamable y con excelente respuesta mecánica al calor. Juntas de unión de cemento refractario a realizar en obra. ***Cierre del perímetro:*** Para la protección de la viga se debe realizar en obra un cierre de mortero refractario.